Ročník 2021

Věstník

ÚŘADU PRO TECHNICKOU NORMALIZACI, METROLOGII A STÁTNÍ ZKUŠEBNICTVÍ

MIMOŘÁDNÉ ČÍSLO **Zveřejněno dne 2. září 2021**

OBSAH:

ČÁST A – OZNÁMENÍ **Strana:**

Oddíl 1. Harmonizované normy a určené normy

Oddíl 2. České technické normy

Oddíl 3. Metrologie

Oddíl 4. Autorizace

Oddíl 5. Akreditace

Oddíl 6. Ostatní oznámení

ČÁST B – INFORMACE

ČÁST C – SDĚLENÍ

ČÚZZS **o vydaných Rozhodnutích C.I.P.** 2

Rozhodnutí přijatá Mezinárodní stálou komisí 22. května 2019 a odsouhlasena smluvními stranami podle ustanovení článku 8.1 Stanov Mezinárodní stálé komise (C.I.P.). 2

Rozhodnutí XXXV – 1 až 6 3
Rozhodnutí XXXV – 7 až 9 4

Rozhodnutí přijatá Mezinárodní stálou komisí 21. dubna 2020 a odsouhlasena smluvními stranami podle ustanovení článku 8.1 Stanov Mezinárodní stálé komise (C.1.P.}. 13

Rozhodnutí XXXV - 10 a 11 14
Rozhodnutí XXXV - 12 až 17 15
Rozhodnutí XXXV - 18 16
Rozhodnutí XXXV - 19 25

Rozhodnutí přijatá Mezinárodní stálou komisí 10. listopadu 2020 a odsouhlasena smluvními stranami podle ustanovení článku 8.1 Stanov Mezinárodní stálé komise (C.I.P.). 35

Rozhodnutí XXXV – 20 až 24 36
Rozhodnutí XXXV – 25 až 35 37

ČÁST C – SDĚLENÍ

SDĚLENÍ
Mezinárodní stálé komise pro zkoušky ručních palných zbraní C.I.P.

o vydaných Rozhodnutích C.I.P.

Český úřad pro zkoušení zbraní a střeliva oznamuje ve Věstníku Úřadu pro technickou normalizaci, metrologii a státní zkušebnictví, že k Úmluvě o vzájemném uznávání zkušebních značek ručních palných zbraní ze dne 1. července 1969 byla přijata následující rozhodnutí C.I.P. (Mezinárodní stálá komise pro zkoušky ručních palných zbraní).

Oddělení pro smlouvy
J4-CD-2020-Cir.1887
Č. smlouvy: 4285

ÚMLUVA
PRO VZÁJEMNÉ UZNÁVÁNÍ
ZKUŠEBNÍCH ZNAČEK RUČNÍCH PALNÝCH ZBRANÍ
A STANOVY,
V BRUSELU 1. ČERVENCE 1969

Rozhodnutí přijatá Mezinárodní stálou komisí
22. května 2019
a odsouhlasena smluvními stranami podle ustanovení článku 8.1 Stanov Mezinárodní stálé komise (C.I.P.).

Vstoupení v platnost: 4. února 2020

Commission Internationale Permanente

pour l'Epreuve des Armes à Feu portatives

MEZINÁRODNÍ STÁLÁ KOMISE PRO ZKOUŠKY (C.I.P.)

ručních palných zbraní

Mezinárodní stálá komise pro zkoušky ručních palných zbraní, s odvoláním na Úmluvu o vzájemném uznávání zkušebních značek ručních palných zbraní a na Stanovy, o nichž bylo rozhodnuto v Bruselu dne 1. července 1969, si považuje za čest obeznámit Smluvní strany s Rozhodnutími, jež byla přijata během schůze Technické podkomise, konané 22. května 2019 v Bruselu.

Rozhodnutí XXXV – 1 až 6: Nové a revidované ráže

Rozhodnutí přijaté na základě odst. 1 čl. 5 Stanov

Nové ráže

Tabulka I:

- Ráže 6 mm Creedmoor XXXV-01
- Ráže 6,5 GAP 4S XXXV-02
- Ráže 8,5 x 55 Blaser XXXV-03
- Ráže 224 Valkyrie XXXV-04
- Ráže 300 PRC XXXV-05

Tabulka X:

- Ráže 345 TK XXXV-06

Rozhodnutí XXXV – 7 až 9: Revidované ráže

Rozhodnutí přijaté na základě odst. 1 čl. 5 Stanov

Revidované ráže

Tabulka I:

- Ráže 7 mm Zentile XXXV-07
- Ráže 300 AAC Blackout XXXV-08

Tabulka X:

- Ráže 40 x 46 BDLR X XXXV-09

Změny u revidovaných ráží:

Ráže 7 mm Zentile: snížení hodnoty EE.
Ráže 40 x 46 BDLR X: úprava velikostí a tolerancí.

Pozn.: Ráže 300 AAC Blackout – pouze tisková chyba.

C.I.P.	6 mm Creedmoor Země původu: US	TAB. I Datum 19-05-22 Revize 20-04-21

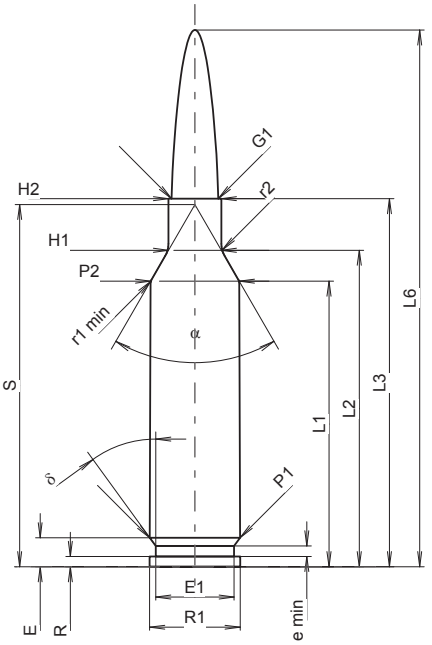

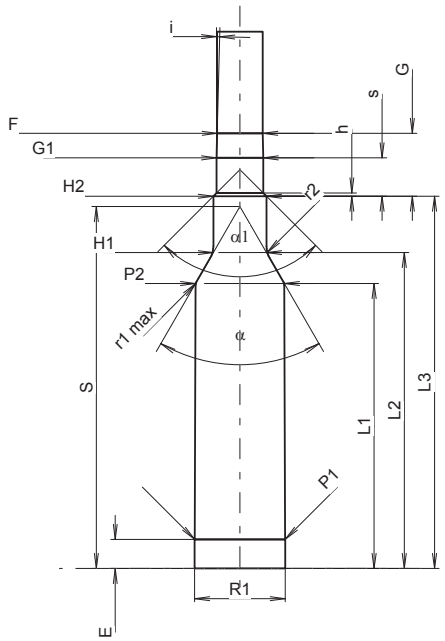

Měřítko 1.13:1

MAXIMÁLNÍ ROZMĚRY NÁBOJE

Délka náboje

L1 1)	=	37.84	-0.20
L2 1)	=	41.94	-0.20
L3 1)	=	48.77	
L4	=		
L5	=		
L6	=	71.12	

Dno nábojnice

R	=	1.37
R1	=	11.99
R3	=	
E	=	3.85
E1	=	10.39
e min	=	1.40
δ	=	36°
f	=	0.38
β	=	35°

Prostor pro výmetnou náplň

P1	=	11.96	
P2 1)*	=	11.74	-0.20

Dosedací kužel

α *	=	60°
S *	=	48.00
r1 min	=	0.76
r2	=	3.18

Krček

H1 *	=	7.01
H2 1)	=	7.01

Střela

G1 1)	=	6.18
G2	=	
F	=	
L3+G 1)	=	57.10

Tlaky (Energie)
Metoda piezo

Pmax	=	4350	bar
PK	=	5003	bar
PE	=	5438	bar
M	=	25.00	
EE	=	3200	Joule

Ostatní rozměry

Fe 1)3)	=	0.10
delta L	=	0.06

MINIMÁLNÍ ROZMĚRY HLAVNĚ

Délka nábojové komory

L1	=	37.76
L2	=	41.85
L3 1)	=	49.32

Sedlo nábojové komory

R	=	
R1	=	12.01
R2	=	
R3	=	
r	=	

Prachový prostor

E	=	3.85
P1 1)	=	11.98
P2 *	=	11.76

Dosedací kužel

α 1)*	=	60°
S *	=	47.95
r1 max	=	0.76
r2	=	3.18

Krček

H1 *	=	7.04
H2 1)	=	7.04

Přechodový kužel

G1 1)*	=	6.19
G	=	8.33
α1	=	90°
h	=	0.43
s *	=	5.08
i 1)*	=	1°30'
w	=	

Průměry vodící části

F 1)*	=	6.02
Z 1)	=	6.17

Drážkování vodící části

b	=	2.29	
N	=	6	
u	=	191.00	
Q	=	29.52	mm²

Rozměry jsou v << mm >>
Rozměry a tolerance zkušebních hlavní najdete v Příloze CR-1.

Poznámky: 1) Kontrola z bezpečnostních důvodů
3) Uzamykací délka k dosedacímu kuželu
* Základní rozměry

C.I.P.	6,5 G.A.P. 4S Země původu: US	TAB. I Datum 19-05-22 Revize

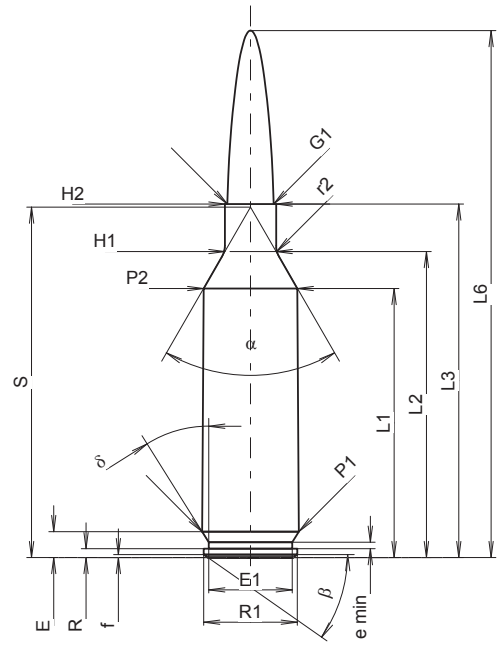

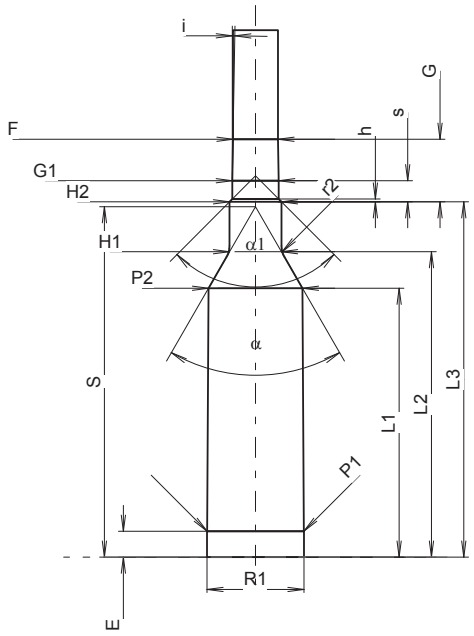

Měřítko 1.04:1

MAXIMÁLNÍ ROZMĚRY NÁBOJE

Délka náboje

L1 1)	=	38.96	-0.20
L2 1)	=	44.30	-0.20
L3 1)	=	51.18	
L4	=		
L5	=		
L6	=	76.30	

Dno nábojnice

R	=	1.27
R1	=	13.56
R3	=	
E	=	3.75
E1	=	12.07
e min	=	0.94
δ	=	32°
f	=	0.41
β	=	35°

Prostor pro výmetnou náplň

P1	=	14.00	
P2 1)*	=	13.58	-0.20

Dosedací kužel

α *	=	60°
S *	=	50.72
r1 min	=	
r2	=	3.18

Krček

H1 *	=	7.42
H2 1)	=	7.42

Střela

G1 1)	=	6.71
G2	=	
F	=	
L3+G 1)	=	60.25

Tlaky (Energie)
Metoda piezo

Pmax	=	4400	bar
PK	=	5060	bar
PE	=	5500	bar
M	=	25.00	
EE	=	5100	Joule

Ostatní rozměry

Fe 1)3)	=	0.10
delta L	=	

MINIMÁLNÍ ROZMĚRY HLAVNĚ

Délka nábojové komory

L1	=	38.94
L2	=	44.21
L3 1)	=	51.44

Sedlo nábojové komory

R	=	
R1	=	14.05
R2	=	
R3	=	
r	=	

Prachový prostor

E	=	3.75
P1 1)	=	14.01
P2 *	=	13.61

Dosedací kužel

α 1)*	=	60°
S *	=	50.73
r1 max	=	
r2	=	3.18

Krček

H1 *	=	7.52
H2 1)	=	7.52

Přechodový kužel

G1 1)*	=	6.71
G 1)	=	9.07
α1	=	90°
h	=	0.41
s *	=	3.05
i 1)*	=	1°
w	=	

Průměry vodící části

F 1)*	=	6.50
Z 1)	=	6.71

Drážkování vodící části

b	=	2.99	
N	=	5	
u	=	203.20	
Q	=	34.81	mm²

Rozměry jsou v << mm >>
Rozměry a tolerance zkušebních hlavní najdete v Příloze CR-1.

Poznámky: 1) Kontrola z bezpečnostních důvodů
3) Uzamykací délka k dosedacímu kuželu
* Základní rozměry

C.I.P.	8,5 x 55 Blaser Země původu: SE	TAB. I Datum 19-05-22 Revize

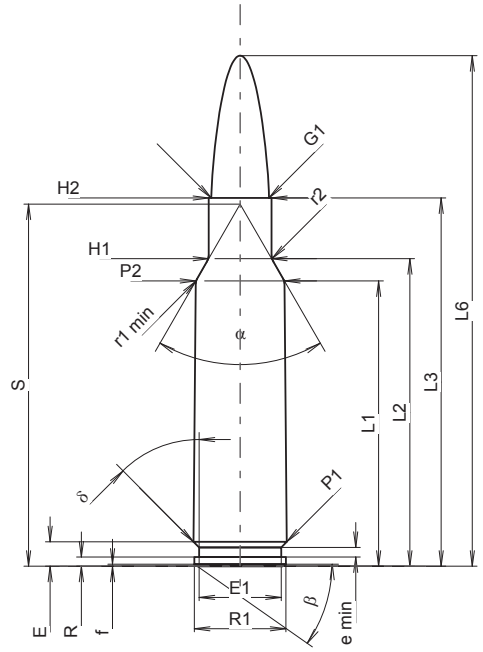

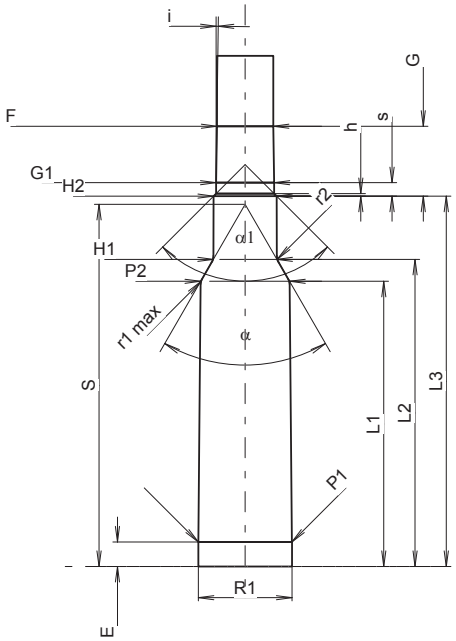

Měřítko 1.01:1

MAXIMÁLNÍ ROZMĚRY NÁBOJE

Délka náboje

L1 1)	=	42.38	-0.20
L2 1)	=	45.68	-0.20
L3 1)	=	54.70	
L4	=		
L5	=		
L6	=	75.84	

Dno nábojnice

R	=	1.37
R1	=	13.59
R3	=	
E	=	3.62
E1	=	12.19
e min	=	1.42
δ	=	45°
f	=	0.30
β	=	35°

Prostor pro výmetnou náplň

P1	=	13.84	
P2 1)*	=	13.17	-0.20

Dosedací kužel

α *	=	60°
S *	=	53.79
r1 min	=	1.50
r2	=	2.00

Krček

H1 *	=	9.36
H2 1)	=	9.36

Střela

G1 1)	=	8.59
G2	=	
F	=	
L3+G 1)	=	65.10

Tlaky (Energie)
Metoda piezo

Pmax	=	4300	bar
PK	=	4945	bar
PE	=	5375	bar
M	=	25.00	
EE	=	4500	Joule

Ostatní rozměry

Fe 1)3)	=	0.10
delta L	=	

MINIMÁLNÍ ROZMĚRY HLAVNĚ

Délka nábojové komory

L1	=	42.35
L2	=	45.62
L3 1)	=	55.00

Sedlo nábojové komory

R	=	1.37
R1	=	13.92
R2	=	
R3	=	
r	=	

Prachový prostor

E	=	3.62
P1 1)	=	13.87
P2 *	=	13.21

Dosedací kužel

α 1)*	=	60°
S *	=	53.79
r1 max	=	1.50
r2	=	2.00

Krček

H1 *	=	9.43
H2 1)	=	9.38

Přechodový kužel

G1 1)*	=	8.60
G 1)	=	10.40
α1	=	90°
h	=	0.39
s *	=	2.00
i 1)*	=	0°45'
w	=	

Průměry vodící části

F 1)*	=	8.38
Z 1)	=	8.59

Drážkování vodící části

b	=	4.27	
N	=	4	
u	=	304.80	
Q	=	57.03	mm²

Rozměry jsou v << mm >>
Rozměry a tolerance zkušebních hlavní najdete v Příloze CR-1.

Poznámky: 1) Kontrola z bezpečnostních důvodů
3) Uzamykací délka k dosedacímu kuželu
* Základní rozměry

C.I.P.	224 Valkyrie Země původu: US	TAB. I Datum 19-05-22 Revize

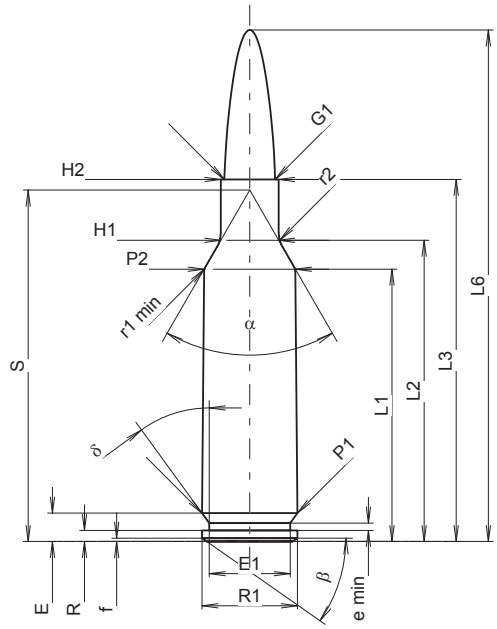

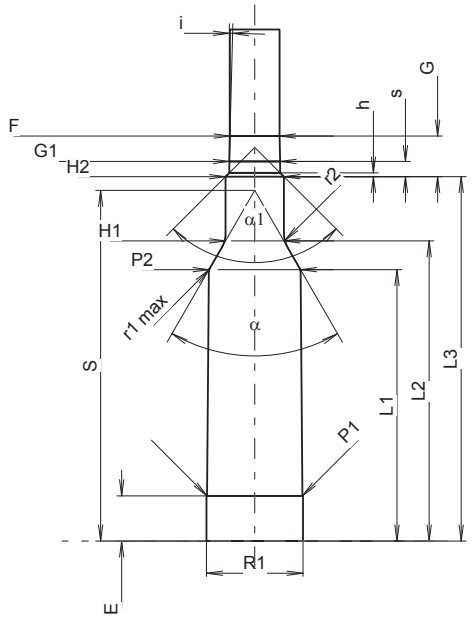

Měřítko 1.34:1

MAXIMÁLNÍ ROZMĚRY NÁBOJE

Délka náboje

L1 1)	=	30.56	-0.20
L2 1)	=	33.80	-0.20
L3 1)	=	40.64	
L4	=		
L5	=		
L6	=	57.40	

Dno nábojnice

R	=	1.24
R1	=	10.72
R3	=	
E	=	3.20
E1	=	9.09
e min	=	0.84
δ	=	36°
f	=	0.38
β	=	35°

Prostor pro výmetnou náplň

P1	=	10.72	
P2 1)*	=	10.24	-0.20

Dosedací kužel

α *	=	60°
S *	=	39.43
r1 min	=	0.76
r2	=	3.18

Krček

H1 *	=	6.50
H2 1)	=	6.50

Střela

G1 1)	=	5.70
G2	=	
F	=	
L3+G 1)	=	45.20

Tlaky (Energie)
Metoda piezo

Pmax	=	4050	bar
PK	=	4658	bar
PE	=	5063	bar
M	=	25.00	
EE	=	1900	Joule

Ostatní rozměry

Fe 1)3)	=	0.10
delta L	=	0.08

MINIMÁLNÍ ROZMĚRY HLAVNĚ

Délka nábojové komory

L1	=	30.45
L2	=	33.68
L3 1)	=	40.89

Sedlo nábojové komory

R	=	
R1	=	10.81
R2	=	
R3	=	
r	=	

Prachový prostor

E	=	5.08
P1 1)	=	10.72
P2 *	=	10.28

Dosedací kužel

α 1)*	=	60°
S *	=	39.35
r1 max	=	0.64
r2	=	3.18

Krček

H1 *	=	6.55
H2 1)	=	6.55

Přechodový kužel

G1 1)*	=	5.71
G 1)	=	4.56
α1	=	90°
h	=	0.42
s *	=	1.70
i 1)*	=	1°30'
w	=	

Průměry vodící části

F 1)*	=	5.56
Z 1)	=	5.69

Drážkování vodící části

b	=	1.88	
N	=	6	
u	=	177.80	
Q	=	25.03	mm²

Rozměry jsou v << mm >>
Rozměry a tolerance zkušebních hlavní najdete v Příloze CR-1.

Poznámky: 1) Kontrola z bezpečnostních důvodů
3) Uzamykací délka k dosedacímu kuželu
* Základní rozměry

C.I.P.	300 PRC Země původu: US	TAB. I Datum 19-05-22 Revize

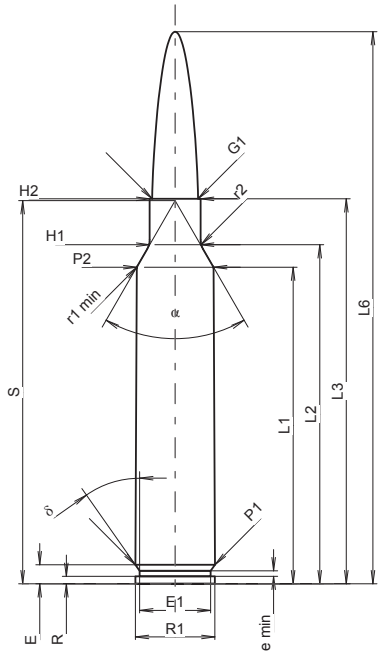

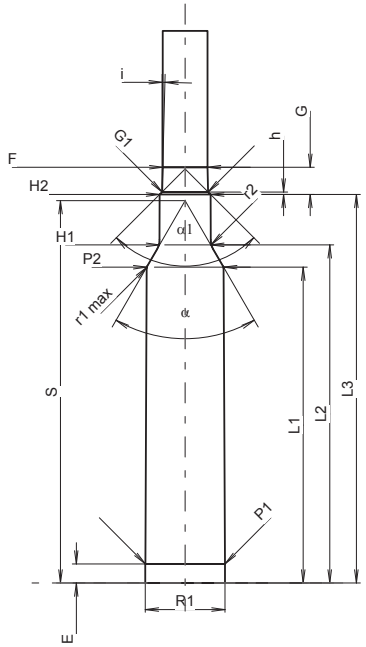

Měřítko 1:1.13

MAXIMÁLNÍ ROZMĚRY NÁBOJE

Délka náboje

L1 1)	=	53.89	-0.20
L2 1)	=	57.72	-0.20
L3 1)	=	65.53	
L4	=		
L5	=		
L6	=	93.98	

Dno nábojnice

R	=	1.27
R1	=	13.51
R3	=	
E	=	3.25
E1	=	12.07
e min	=	0.94
δ	=	35°
f	=	
β	=	35°

Prostor pro výmetnou náplň

P1	=	13.53	
P2 1)*	=	13.08	-0.20

Dosedací kužel

α *	=	60°
S *	=	65.22
r1 min	=	0.76
r2	=	3.18

Krček

H1 *	=	8.66
H2 1)	=	8.66

Střela

G1 1)	=	7.83
G2	=	
F	=	
L3+G 1)	=	70.16

Tlaky (Energie)
Metoda piezo

Pmax	=	4400	bar
PK	=	5060	bar
PE	=	5500	bar
M	=	25.00	
EE	=	5800	Joule

Ostatní rozměry

Fe 1)3)	=	0.10
delta L	=	0.11

MINIMÁLNÍ ROZMĚRY HLAVNĚ

Délka nábojové komory

L1	=	53.76
L2	=	57.57
L3 1)	=	66.14

Sedlo nábojové komory

R	=	
R1	=	13.58
R2	=	
R3	=	
r	=	

Prachový prostor

E	=	3.25
P1 1)	=	13.55
P2 *	=	13.11

Dosedací kužel

α 1)*	=	60°
S *	=	65.11
r1 max	=	0.76
r2	=	3.18

Krček

H1 *	=	8.71
H2 1)	=	8.69

Přechodový kužel

G1 1)*	=	7.84
G	=	4.63
α1	=	90°
h	=	0.43
s *	=	
i 1)*	=	1°30'
w	=	

Průměry vodící části

F 1)*	=	7.62
Z 1)	=	7.82

Drážkování vodící části

b	=	2.92	
N	=	6	
u	=	216.00	
Q	=	47.40	mm²

Rozměry jsou v << mm >>
Rozměry a tolerance zkušebních hlavní najdete v Příloze CR-1.

Poznámky: 1) Kontrola z bezpečnostních důvodů
3) Uzamykací délka k dosedacímu kuželu
* Základní rozměry

C.I.P.	345 TK Země původu: RU	TAB. X Datum 19-05-22 Revize

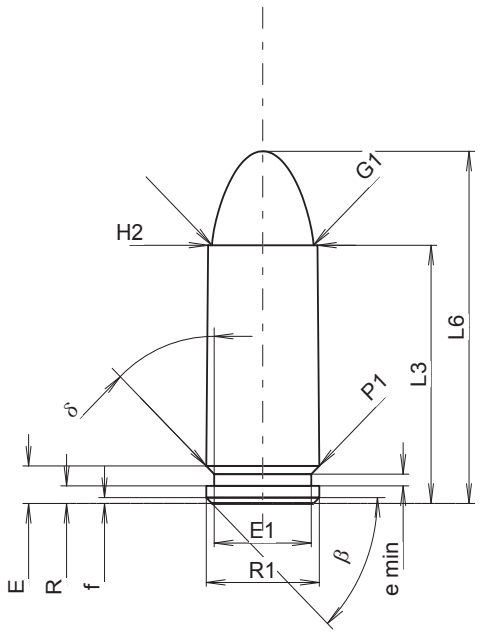

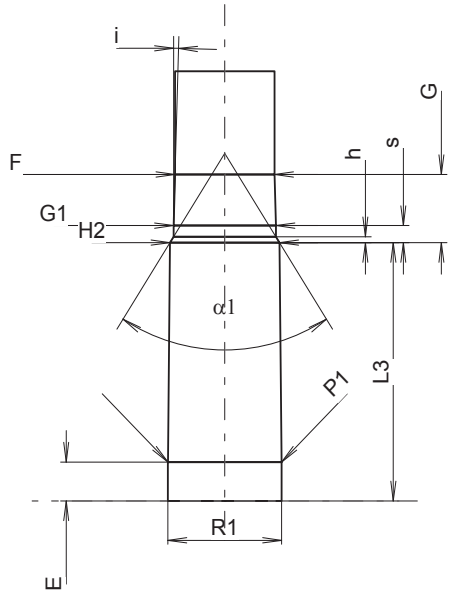

Měřítko 1.7:1

MAXIMÁLNÍ ROZMĚRY NÁBOJE

Délka náboje

L1	=		
L2	=		
L3 1)	=	22.00	-0.25
L4	=		
L5	=		
L6	=	30.00	

Dno nábojnice

R	=	1.50
R1	=	10.00
R3	=	
E	=	3.20
E1	=	8.60
e min	=	1.00
δ	=	45°
f	=	0.50
β	=	45°

Prostor pro výmetnou náplň

P1	=	10.00
P2	=	

Dosedací kužel

α	=	
S	=	
r1 min	=	
r2	=	

Krček

H1	=	
H2 1)	=	9.67

Střela

G1 1)*	=	9.00
G2	=	
F	=	
L3+G 1)	=	27.80

Tlaky (Energie)
Metoda piezo

Pmax	=	2800	bar
PK	=	3220	bar
PE	=	3640	bar
M	=	12.50	

Ostatní rozměry

Fe 6)	=	0.30
delta L	=	

MINIMÁLNÍ ROZMĚRY HLAVNĚ

Délka nábojové komory

L1	=	
L2	=	
L3 1)	=	22.00

Sedlo nábojové komory

R	=	
R1	=	10.08
R2	=	
R3	=	
r	=	

Prachový prostor

E	=	3.30
P1 1)	=	10.05
P2	=	

Dosedací kužel

α	=	
S	=	
r1 max	=	
r2	=	

Krček

H1	=	
H2 1)	=	9.69

Přechodový kužel

G1 1)*	=	9.05
G 1)	=	5.80
α1	=	65°
h	=	0.50
s *	=	1.45
i 1)*	=	1°38'46"
w	=	

Průměry vodící části

F 1)*	=	8.80
Z 1)	=	8.80

Drážkování vodící části

b	=		
N	=		
u	=		
Q	=	60.82	mm²

Rozměry jsou v << mm >>
Rozměry a tolerance zkušebních hlavní najdete v Příloze CR-1.

Poznámky: 1) Kontrola z bezpečnostních důvodů
6) Uzamykací délka k ústí nábojnice
* Základní rozměry

C.I.P.	7 mm Zentile Země původu: IT	TAB.	I
		Datum	18-10-17
		Revize	19-05-22

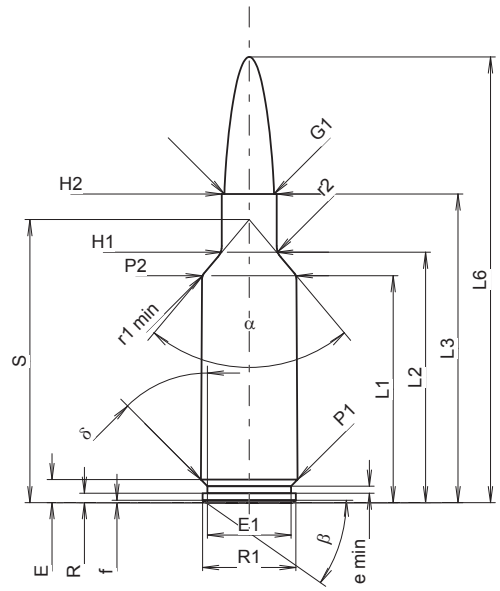

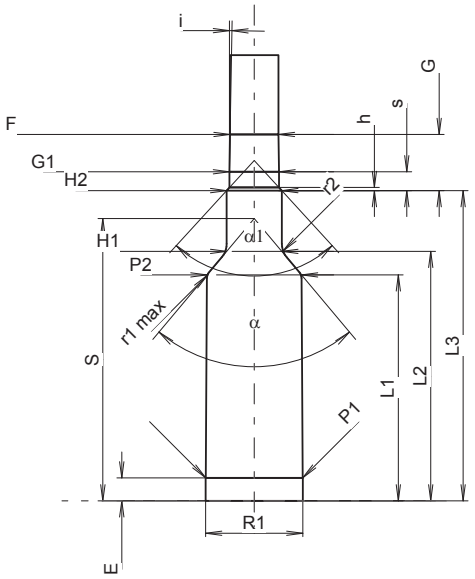

Měřítko 1.03:1

MAXIMÁLNÍ ROZMĚRY NÁBOJE

Délka náboje

L1 1)	=	33.09	-0.20
L2 1)	=	36.52	-0.20
L3 1)	=	45.00	
L4	=		
L5	=		
L6	=	65.00	

Dno nábojnice

R	=	1.37
R1	=	13.59
R3	=	
E	=	3.36
E1	=	12.19
e min	=	1.02
δ	=	45°
f	=	0.36
β	=	35°

Prostor pro výmetnou náplň

P1	=	14.12	
P2 1)*	=	13.76	-0.20

Dosedací kužel

α *	=	80°
S *	=	41.28
r1 min	=	1.27
r2	=	2.50

Krček

H1 *	=	8.00
H2 1)	=	8.00

Střela

G1 1)	=	7.23
G2	=	
F	=	
L3+G 1)	=	53.19

Tlaky (Energie)
Metoda piezo

Pmax	=	4400	bar
PK	=	5060	bar
PE	=	5500	bar
M	=	25.00	
EE	=	3700	Joule

Ostatní rozměry

Fe 1)3)	=	0.10
delta L	=	0.12

MINIMÁLNÍ ROZMĚRY HLAVNĚ

Délka nábojové komory

L1	=	32.95
L2	=	36.37
L3 1)	=	45.25

Sedlo nábojové komory

R	=	
R1	=	14.19
R2	=	
R3	=	
r	=	

Prachový prostor

E	=	3.35
P1 1)	=	14.15
P2 *	=	13.79

Dosedací kužel

α 1)*	=	80°
S *	=	41.17
r1 max	=	1.27
r2	=	3.05

Krček

H1 *	=	8.05
H2 1)	=	8.05

Přechodový kužel

G1 1)*	=	7.23
G 1)	=	8.19
α1	=	85°
h	=	0.45
s *	=	2.75
i 1)*	=	1°
w	=	

Průměry vodící části

F 1)*	=	7.04
Z 1)	=	7.21

Drážkování vodící části

b	=	2.79	
N	=	6	
u	=	241.00	
Q	=	40.39	mm²

Rozměry jsou v << mm >>
Rozměry a tolerance zkušebních hlavní najdete v Příloze CR-1.

Poznámky: 1) Kontrola z bezpečnostních důvodů
3) Uzamykací délka k dosedacímu kuželu
* Základní rozměry

C.I.P.	40 x 46 BDLR X Země původu: FR	TAB. X Datum 12-05-30 Revize 19-05-22

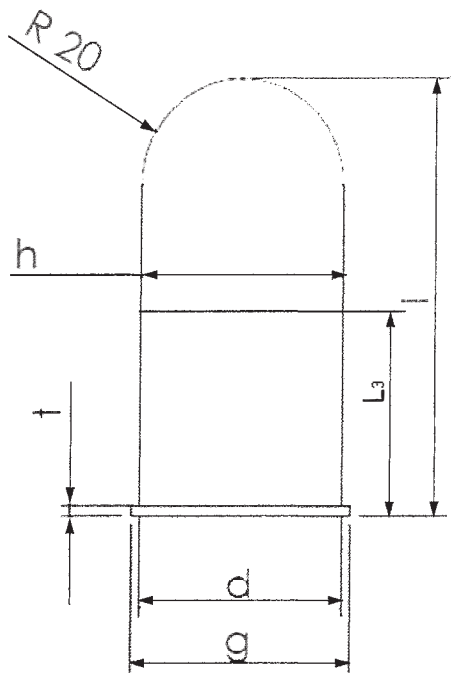

MAXIMÁLNÍ ROZMĚRY NÁBOJE

	Max	Min	
d	= 41.20 mm	40.90 mm	(1)
g	= 43.90 mm	43.60 mm	
t	= 2.03 mm	1.91 mm	(1)
h	= 41.35 mm	41.20 mm	

		Tolerance
L3	= 45.2 mm	-2.00
l	= 96.0 mm	

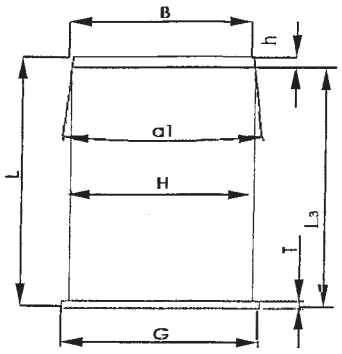

MINIMÁLNÍ ROZMĚRY HLAVNĚ

G mini	= 44.05	+ 0.05	
T mini	= 2.00	+ 0.04	(1)
H mini	= 41.50	+ 0.20	(1)
B mini	= 40.80	+ 0.04	(1)
α1 mini	= 10°		
L3	= 46.50		
h	= 4.00		
L	= 50.50	+ 0.50	(1)
(L = L3 +h)			
F	= 40.80		
Z	= 41.40		
N	= 6		
b	= 3.00		
u	= 1200		

Energie
E max = 200 Joule
EE = 220 Joule

Uzamykací vůle:
Fe = 0.10 (pro zkušební hlavně)
Fe = 0.15 (s baskulí)

Rozměry jsou v << mm >>

Poznámky: 1) Kontrola z bezpečnostních důvodů

ÚMLUVA
PRO VZÁJEMNÉ UZNÁVÁNÍ
ZKUŠEBNÍCH ZNAČEK RUČNÍCH PALNÝCH ZBRANÍ
A STANOVY,
V BRUSELU 1. ČERVENCE 1969

Rozhodnutí přijatá Mezinárodní stálou komisí
21. dubna 2020
a odsouhlasena smluvními stranami podle ustanovení článku 8.1 Stanov Mezinárodní stálé komise (C.I.P.).

Oznámení belgickou vládou: 22. dubna 2020

Vstoupení v platnost: 22. října 2020

Commission Internationale Permanente

pour l'Epreuve des Armes à Feu portatives

MEZINÁRODNÍ STÁLÁ KOMISE PRO ZKOUŠKY (C.I.P.)

ručních palných zbraní

Mezinárodní stálá komise pro zkoušky ručních palných zbraní, s odvoláním na Úmluvu o vzájemném uznávání zkušebních značek ručních palných zbraní a na Stanovy, o nichž bylo rozhodnuto v Bruselu dne 1. července 1969, si považuje za čest obeznámit Smluvní strany s následujícími Rozhodnutími:

Rozhodnutí XXXV - 10 a 11: Seznam tabulek TDCC, nové ráže

Rozhodnutí přijaté na základě odst. 1 čl. 5 Stanov

Tabulka I

-	Ráže 350 Legend	XXXV – 10
-	Ráže 458 Socom	XXXV – 11

Rozhodnutí XXXV - 12 až 17: Seznam tabulek TDCC, revidované ráže

Rozhodnutí přijaté na základě odst. 1 čl. 5 Stanov

Tabulka I:

- Ráže 6 mm Creedmoor XXXV – 12
- Ráže 6,5 Creedmoor XXXV – 13
- Ráže 318 Riml. N.E. XXXV – 14
- Ráže 404 Riml. N.E. XXXV – 15

Tabulka IV:

- Ráže 38 S&W XXXV – 16
- Ráže 45 Auto XXXV – 17

Změny provedené u jednotlivých ráží:

- Ráže 6 mm Creedmoor; Tabulka I => Zkušebna Suhl – Německo: úprava hodnoty „L3 + G" a přidání hodnoty „f"
- Ráže 6,5 Creedmoor; Tabulka I => Technická podkomise/SAAMI: úprava hodnoty R1 nábojnice
- Ráže 318 Riml N.E.; Tabulka I => Zkušebna Birmingham – Spojené království Velké Británie: přidání hodnot b a N a Delta L
- Ráže 404 Riml. N.E.; Tabulka I => Zkušebna Birmingham – Spojené království Velké Británie: alternativní značení
- Ráže 38 S&W; Tabulka IV => Zkušebna Suhl – Německo: alternativní značení
- Ráže 45 Auto; Tabulka IV => Zkušebna Suhl – Německo: alternativní značení

Rozhodnutí XXXV - 18: Rámcová smlouva mezi Patrimoine Královské vojenské akademie a C.I.P.

Rozhodnutí přijaté na základě odst. 1 čl. 5 Stanov

RÁMCOVÁ SMLOUVA

Mezi

Patrimoine Královskou vojenskou akademií, Brusel,

a

Mezinárodní stálou komisí pro zkoušení ručních palných zbraní

Tato rámcová smlouva je vypracována mezi:

na jedné straně,

Mezinárodní stálou komisí pro zkoušení ručních palných zbraní (dále jen „C.I.P.")

Její Stálá kancelář má podle čl. 3 Stanov C.I.P. své sídlo v Belgii. Její ředitel je jmenován na základě Královské vládní vyhlášky Belgického království z 9. února 2007, publikované 9. března 2007, a ve skutečnosti je Stálá kancelář součástí Oddělení Systému zbraní a balistiky (ABAL) Královské vojenské akademie, Avenue de la Renaissance, 30 à B-1000 Brusel.

C.I.P. bude podle čl. 2 a 5 svých Stanov zastoupena svým Prezidentem úřadujícím v době podpisu tohoto dokumentu.

a na straně druhé,

Patrimoine Královskou vojenskou akademií (dále jen „ERM“)

Královská vojenská akademie, Avenue de Renaissance 30, 1000 Brusel, Belgie
Zastoupena Prezidentem Správní rady Patrimoine ERM úřadujícím v době podpisu tohoto dokumentu.

Preambule

C.I.P. stanovuje jednotná pravidla pro zkoušení zbraní a střeliva s cílem zajištění vzájemného uznávání zkušebních značek členských států.

V souladu s Úmluvou z roku 1969, jejím Stanovami a Rozhodnutími C.I.P. musejí všechny ruční palné zbraně a hlavní části zbraní podstoupit zákonné zkoušky ve zkušebnách země C.I.P. jejich výrobce, a v případě dovezených zbraní ve zkušebnách země C.I.P., kam byly zbraně dovezeny poprvé. Totéž se vztahuje na spotřební střelivo. Kromě toho musí tato Komise neustále projednávat technické otázky v rámci úkolů popsaných v čl. 1 a 3 Úmluvy z 1. července 1969.

ERM je vojenské zařízení univerzitního vzdělávání pověřené základním akademickým, vojenským, charakterovým a fyzickým vzděláním budoucích důstojníků a odbornou přípravou důstojníků během jejich kariéry v rámci oddělení Obrany Belgického království. Absolventi této školy jsou vůdčími osobnostmi, jež jsou schopny jednat účinně při nejrůznějších složitých a výjimečných okolnostech ve prospěch národního či mezinárodního společenství. Oddělení Systémů zbraní a balistiky (ABAL) se aktivně účastní akademického vzdělání a jedná se o jedinečné oddělení v Belgii: je to jediné zařízení v zemi disponující vhodným vybavením, ve kterém se soustřeďují jak akademické znalosti, tak i vědecké aktivity v oblasti Systémů zbraní. ABAL se stalo národní vědeckou autoritou v oblasti malorážkových zbraní.

V tomto rámci se smluvní strany dohodly na následujícím:

ODDÍL I. – OBECNÁ USTANOVENÍ

Článek 1 – Předmět

a. Cílem této Smlouvy je zavedení rámce pro partnerství mezi C.I.P. a ERM, založeného na komplementaritě vzájemných přístupů a potenciálu rozvoje společných projektů.

b. Tato smlouva se zaměřuje v prvé řadě na to, aby C.I.P., a to především jejím jednotlivým pracovním skupinám, byla poskytnuta vědecká a technická podpora.
Z tohoto důvodu může ERM v případě potřeby podpořit své studenty, aby zaměřili svou práci na relevantní a přínosná témata pro C.I.P.
Na oplátku získá ERM v případě potřeby technickou podporu C.I.P. v oblasti přístupu k některým specifickým vybavením nabytým v minulosti jménem C.I.P.
Každá spolupráce spadá pod rozhodnutí pracovní skupiny GT 1-1 (při dvoutřetinové většině jejích členů) a bude předmětem specifické písemné dohody, vytvořené pracovní skupinou GT 1-1 (formou dopisu či mailu), s cílem stanovení přesných podmínek (předmět studie a/nebo služby, dohlížitelé, doba trvání, zachování důvěrnosti, rozpočet studie (spotřební materiál) apod.). Tato dohoda je společně podepsána referentem pracovní skupiny GT 1-1 a Prezidentem správní rady Patrimoine.

ODDÍL II. – PODMÍNKY

Článek 2 – Vzájemné závazky

a. Strany se zavazují, že se budou pravidelně informovat o vývoji svých aktivit a případných společných projektech.

b. Strany se zavazují, že budou podporovat v dobré víře a transparentnosti vzájemnou spolupráci, a tato se stane součástí této Rámcové smlouvy.

c. Strany se zavazují, že budou podávat zprávy o svém partnerství svým externím spolupracovníkům, nebude-li to stanoveno jinak na základě zvláštních dohod.

d. Strany svolují k provádění základního výzkumu, který slouží k rozvoji a realizaci jejich společných projektů.

Článek 3 – Závazky C.I.P.

a. Strany svolují k provádění základního výzkumu, který slouží k rozvoji a realizaci jejich společných projektů.

b. V případě potřeby jsou výdaje na spotřební materiál nezbytný pro výzkum hrazeny C.I.P. a nesmějí přesáhnout částku odsouhlasenou na základě zvláštní písemné dohody vázající se k tomuto výzkumu. Technická podpora, kterou C.I.P. může poskytnout v rámci těchto výzkumů, je obsažena v příloze A, jež představuje aktuální stav. Tento seznam je aktualizován k datu podpisu této smlouvy a její nová verze bude k dispozici prostřednictvím portálu BOBP („Back Office Bureau Permanent“). Je třeba uvést, že ERM je pojištěna pro případné škody vzniklé jeho pracovníky.

c. V rámci zamýšlené dostupnosti a spolupráce umožní C.I.P. studentům vybraným prostřednictvím ERM, aby měli prospěch z odborných znalostí, zpráv a sítě odborníků C.I.P. a aby se mohli zúčastnit seminářů vhodných pro jejich výzkumnou práci.

d. V rámci možností ze strany zaměstnanců se C.I.P. zavazuje, že prostřednictvím pracovní skupiny GT 1-1 poskytne hodnocení práce vykonané studenty ERM na konci každé spolupráce (například formou komentářů disertační práce studenta nebo účastí v komisi hodnotící doktorandské práce).

Článek 4 – Závazky ERM

a. ERM se zavazuje, že v rámci akademického vzdělání podpoří účast studentů (*maturantů, magistrů a doktorandů*) podle jejich zájmu a disponibility na tématech, která jsou zajímavá pro C.I.P. Možné oblasti specializace a úroveň prací jsou popsány v příloze B. Technická podpora, kterou může poskytnout ERM v rámci těchto výzkumů, je obsažena v příloze C.

b. V souladu se svými interními ustanoveními se ERM zavazuje, že předloží C.I.P. stručnou dokumentaci každého studenta, jenž projeví zájem o tuto spolupráci s C.I.P., a ta bude obsahovat především životopis, motivační dopis a návrh práce zahrnující odhad nákladů/výdajů, které se k tomu vztahují, kromě osobních nákladů.

c. Jedná se o neplacenou spolupráci, jež je součástí vzdělání studenta, a nemůže být, proto v žádném případě považována za zaměstnání. Pro informační účely bude zasláno na adresu C.I.P. vyúčtování odpracovaných hodin (studentů a dohlížitelů).

Článek 5 – Zachování důvěrnosti

Všechny údaje a znalosti obdržené, používané či vyvíjené v rámci misí C.I.P. a ERM mohou být využívány pouze k cílům této smlouvy. Jakékoli jiné užití je zakázáno s výhradou předchozího písemného souhlasu stran a všech osob, jež mohou vymáhat práva duševního vlastnictví.

ODDÍL III. – ZÁVĚREČNÁ USTANOVENÍ

Článek 6 – Vstoupení v platnost, doba trvání a ukončení platnosti Smlouvy

a. Tato Smlouva vstupuje v platnost k datu posledního podpisu jedné ze stran.

b. Doba trvání Smlouvy je stanovena na dobu pěti (5) let, pokud kterákoli ze stran tuto smlouvu nevypoví, a to zasláním doporučeného dopisu nejméně šest (6) měsíců předem. V případě vypovězení smlouvy nejsou probíhající činnosti dotčeny.

c. V roce, kdy se toto první pětileté období trvání smlouvy bude chýlit ke konci a pracovní skupina GT 1-1 jej shrne v rámci prezentace své zprávy, bude Rámcová smlouva posouzena Vedoucími delegací, kteří rozhodnou či nikoli o jejím dalším obnovení na dobu pěti (5) let. Toto Rozhodnutí je přijato v rámci schůze Podkomisí Vedoucích delegací. Tento postup hodnocení a Rozhodnutí je proveden stejným způsobem každých pět (5) let.

Článek 7 – Plnění Rámcové smlouvy

V rámci plnění této Smlouvy jsou kontaktními osobami pro:

- C.I.P.: referent pracovní skupiny GT 1-1
- ERM: vedoucí oddělení ABAL

Článek 8 – Úpravy Rámcové smlouvy

Tato Smlouva může být pozměněna na základě společné dohody mezi stranami, a to písemně po celou dobu jejího trvání.

Článek 9 – Rozhodné právo a soudní příslušnost

a. Obě strany se dohodly vyřešit jakékoli možné neshody vyplývající z této Smlouvy smírným řešením. V případě přetrvávajících sporů bude oběma stranami ustanoven arbitrážní soud.

b. Tato Smlouva podléhá belgickému právu. Místo soudu se pro případ potřeby nachází v Bruselu.

Podepsáno ve dvou vyhotoveních

ERM	**C.I.P.**
_____	_____
Prezident Správní rady Patrimoine	Prezident Mezinárodní stálé komise
Datum:	Datum:

Příloha A

Vybavení C.I.P.

Počet	Vybavení
1	Hlaveň SABRE ráže 7,62 x 63 (30-06")
3	Snímač KISTLER Ref. 6449
1	Závitník M10 x 1 KISTLER Ref. 1353
1	Ukazatel náboje KISTLER Ref. 5015A1000 & příslušenství
1	Ráže P Lmin- zkušebna Gardone, 223 Rem
1	Ráže NP Lmax - zkušebna Gardone, 223 Rem
1	Ráže P Lmin- zkušebna Gardone, 308 Win
1	Ráže NP Lmax - zkušebna Gardone, 308 Win
1	Ráže P Lmin - zkušebna Gardone, 9 mm Luger
1	Ráže NP Lmax - zkušebna Gardone, 9 mm Luger
1	Ráže - zkušebna Gardone, Cal 12/70
1	Ráže - zkušebna Gardone, 308 Win
1	Ráže - zkušebna Gardone, 223 Rem
1	Ráže - zkušebna Gardone, 38 Special
1	Ráže - zkušebna Gardone, 9 mm Luger
1	Snímač tlaku KISTLER Ref. 6217 M12x1 NPR 2000 bar
1	Válcová jednotka s pístem pro KISTLER for 6909 & příslušenství
2	Snímač tlaku GP6 HPI Ref. GG-0061
2	Snímač tlaku KISTLER Ref. 6215 M10 x 1 - 18005972
1	CMM ZEISS Micura

Příloha B

Oblast specializace ERM obsahuje: balistickou metrologii, vnitřní balistiku, posudky soudních znalců, vnější balistiku zahrnující řízení střelby a řízené střely, koncovou balistiku (fyzické cíle a organické cíle) a nesmrtící zbraně.

Studenti, kteří by mohli přispět k činnostem v rámci této Smlouvy, se zapíšou do jedné z následujících tří specializací

1. Bakalářská disertační práce (TBA): TBA je povinnou částí vzdělání ve třetím roce studenta. Disertace musí být prací, která prokazuje akademickou úroveň samostatně vykonané práce, která může být i přípravou pro oblast výzkumu a sepsání magisterské diplomové práce. Tato práce odpovídá 243 pracovním hodinám (tj. přibližně 6 týdnům).

2. Diplomová práce v závěru magisterského studia (MFE): MFE je písemnou prací, která je ústně obhájena a kterou důstojník-student prokazuje pod dohledem svého školitele, že dosáhl konečných cílů odborné přípravy.

   Důstojník-student provádí promyšlenou analýzu složité otázky tím, že přináší originální řešení a komentář, předkládá písemnou zprávu obsahující tuto analýzu, která je jasná, odůvodněná a přesvědčivá, prezentuje ji před komisí a reaguje dobře volenými odpověďmi na kritické otázky. Tato diplomová práce odpovídá 486 pracovním hodinám (tj. přibližně 12 týdnům) pro obor Společenské a Vojenské vědy a 729 hodinám (tj. přibližně 18 týdnům) pro obor Vysoké vojenské technické školy.

3. Doktorát: konečné cíle doktorátu ERM jsou v souladu s konečnými cíli stanovenými v rámci boloňského procesu, tj. doktorand:

   - prokázal systematické porozumění dané disciplíně a zvládnutí kompetencí a metodologie výzkumu v této disciplíně;
   - dokázal svou schopnost formulovat, rozvíjet, uplatnit a přizpůsobit důkladný proces výzkumu bezúhonnosti vědce;
   - přispěl k posunutí hranic vědění díky originálnímu přístupu k výzkumu a odpovídajícímu množství práce, z nichž si část zaslouží být publikována s odbornou národní či mezinárodní recenzí;
   - je schopen provádět kritickou analýzu, hodnocení a syntézu nových a sofistikovaných myšlenek;
   - je schopen komunikovat s kolegy, s vědeckou obcí a se společností jako celkem, a to v oblasti, ve které je kompetentní;
   - je schopen v univerzitním a profesním prostředí dosáhnout technického, sociálního a kulturního pokroku ve společnosti založené na znalostech.
   - tento doktorát odpovídá čtyřem (4) rokům práce.

Příloha C

Zázemí ERM/ABAL prospěšné pro C.I.P.

- Střelecký tunel: 103,25 m.
- Možnosti střelby: až do ráže 12,7 x 99 mm.
- Vysokorychlostní kamera (více než 100 000 obrazů za sekundu) se schopností digitální korelace stereoskopických obrazů.
- Měření rychlosti střely infračervenými překážkami, podle Dopplerova radaru, interferometrií a vysokorychlostní kamerou.
- Měření tlaku ve zbrani, v komoře a na několika místech v hlavni akreditované ISO 17025.
- Měření chování střely na základě dopadu na želatinový blok, odhad absorpce energie.
- Laboratoř pro střelbu z nesmrtících zbraní (simulant trupu, hlavy, kůže).

Rozhodnutí XXXV - 19: Rozpočtové nařízení Stálé komise

Rozhodnutí přijaté na základě odst. 1 čl. 5 Stanov

Rozpočtové nařízení Stálé kanceláře

Preambule

Cíl tohoto dokumentu je dvojí. Zaprvé byl přijat vylepšený postup v rámci rozpočtových příspěvků. Ten umožňuje Stálé kanceláři fungování na základě předvídatelných finančních podmínek a současně zajišťuje prezentaci odpovídajících zpráv pro členské země.

Zadruhé tento rozpočet obsahuje položku „Náklady na studie a testy", jež umožňuje C.I.P., aby si uvědomila nutnost technických prací za účelem splnění svých povinností vyplývajících z čl. 1 č. 3 Úmluvy z 1. července 1969: neustále přizpůsobovat své předpisy a nařízení s ohledem na technický stav a na vyvíjející se potřeby zúčastněných stran. Částky přidělené do této rozpočtové položky budou použity především k podpoře nákladů na spotřební materiál určený k technickým pracím ve spolupráci s C.I.P., a to na základě stanovení důležitosti a výběru pracovní skupinou GT 1-1.

Nová rozpočtová položka je zahrnuta do rozpočtu Stálé kanceláře, jelikož jí umožňuje vykonávat její úlohu sběru a šíření informací o vhodných technických metodách v souladu s čl. 3 č. 2 Stanov Mezinárodní stálé komise.

Výdaje Stálé kanceláře jsou hrazeny společně všemi smluvními členskými zeměmi podle čl. 10 Stanov C.I.P.

Každý rok, a to do 31. ledna, je vydána výzva k placení příspěvků do rozpočtu Stálé kanceláře C.I.P. Příspěvky smluvních států jsou splatné do 90 pracovních dnů ode dne doručení této platební výzvy.

Nezaslání příspěvku smluvním státem v určené lhůtě může vést k formálnímu řízení podle Vídeňské úmluvy o smluvním právu z roku 1969.

Stálá kancelář může zaslat výzvu členským státům neplnícím své povinnosti každý měsíc. Pokud je i po třech výzvách zjištěn nedostatek v platbě příspěvku, může být členům delegace daného státu po určitou dobu odepřen přístup do BOBP (Back office du Bureau Permanent), a to na základě elektronického hlasování Vedoucích delegací. Návrh bude schválen při souhlasu dvoutřetinové většiny; porušující stát se nemůže účastnit hlasování.
Roční příspěvek pro členský stát je 10 000 € od října 2012.

Každý rok, a to nejpozději do 31. října, je předběžný rozpočet navržený Stálou kanceláři předložen Vedoucím delegací k přijetí. Tento rozpočet zahrnuje celkové předběžné příjmy a výdaje Stálé kanceláře C.I.P. pro kalendářní rok počínající následujícím 1. lednem. Předložení této pro forma předběžné zprávy příjmů a výdajů Stálé kanceláře je zahrnuto do Přílohy A – (příklad).

Předběžný rozpočet bere v úvahu počet členů C.I.P. a uplatňuje striktní rovnost v placení příspěvků.

V případě, že rozpočet není schválen před začátkem rozpočtového roku, je povoleno provádět od 1. ledna stejné finanční operace, jaké byly schváleny pro předešlý rozpočet.

Vnitřní převody v podkategoriích linie Patrimoine/ABAL/C.I.P. jsou omezeny na 20%.

Každý rok připraví Stálá kancelář prezentaci uplynulého rozpočtového roku a předá ji Vedoucím delegací, a to nejpozději dva týdny po účetní uzávěrce daného roku X, tj. do dvou týdnů po 31. březnu roku X+1. Na návrh Prezidenta C.I.P. Vedoucí delegací v rámci schůze podkomisí, která se musí uskutečnit nejpozději 31. května roku X+1, udělují absolutorium Stálé kanceláři za provedení výdajů a příjmů Stálé kanceláře pro rok ukončený 31. prosincem předešlého roku. Prezentace předcházejícího rozpočtového roku je jako pro forma zahrnuta do Přílohy B (příklad) a obsahuje celkový přehled výdajů.

Rozpočtová částka poskytovaná v rámci „Nákladů na studie a testy" je určena k podpoře technických aktivit uskutečněných ERM ve spolupráci s C.I.P. a přispívá na náklady na spotřební materiál a na výdaje přepravy nebo vzdělání studentů, kteří vykonávají tyto aktivity. Tyto částky jsou přidělené na základě rozhodnutí pracovní skupiny GT 1-1, jak je určeno v samostatné Rámcové smlouvě mezi C.I.P. a ERM. Úplný seznam hmotných přírůstků je zahrnut do Přílohy C a bude rok po roku aktualizován a předkládán k nahlédnutí členům C.I.P. prostřednictvím BOBP.

Zůstatek vkladního účtu „Stálé kanceláře" bude rovněž zahrnut do Přílohy B a bude vykazovat částky k 1. lednu a 31. prosinci předešlého roku.

Rozpočet je plněn Stálou kanceláří v souladu s právním rámcem majetku Patrimoine Královské vojenské akademie. Právní dokumenty jsou nedílnou součástí tohoto Rozhodnutí. Obsahují výňatky ze zákonů o založení Královské vojenské akademie (příloha D: Ústavní zákon o Královské vojenské akademii B22 čl. 7 až 12) a jejím majetku Patrimoine (Příloha E: Královská vyhláška o majetku B25), stejně jako prováděcí předpisy formou ROI (Jednacího řádu) schváleného Ministrem obrany p. Pieterem De Crem ze dne 6. června 2014 (Příloha F).

Pojem „vyrovnaný rozpočet“ odpovídá tomu, který byl stanoven Patrimoine: v žádném případě nemohou výdaje převýšit připsanou dispoziční částku.

Rozpočet nepředstavuje rozhodnutí ve smyslu čl. 5 Stanov C.I.P. Postupy uvedené v čl. 7 a 8 Stanov na něj nejsou použitelné.

V případě nevyhnutelných, mimořádných nebo nepředvídaných událostí může Prezident C.I.P. na žádost Stálé kanceláře nebo Vedoucího delegací předložit v průběhu rozpočtového roku návrh opravného rozpočtu, který je následně předložen k přijetí Vedoucím delegací formou hlasování na nejbližší schůzi.

Na základě společného návrhu Prezidenta a Stálé kanceláře a po obdržení souhlasu Vedoucích delegací může být na konci roku část finančních prostředků, která nebyla utracena, vyčleněna do fondu „Výdaje na spotřební materiál určený k technickým pracím“ pro rozpočet na následující rok.

Pro zajištění úkolů, kterými je pověřena Stálá kancelář podle čl. 3 Nařízení, bude rozpočet schválen hlasováním s dvoutřetinovou většinou.

Pro zajištění stanovených úkolů podle čl. 1, č. 3 Smlouvy je vyžadován jednomyslný souhlas všech členů.

Příloha A: Příklad předběžné zprávy výdajů a příjmů Stálé kanceláře
Příloha B: Příklad zprávy o vzniku výdajů a příjmů Stálé kanceláře
Příloha C: Úplný seznam hmotných přírůstků
Příloha D: Zákon z 18. března 1838 – Ústavní zákon o Královské vojenské akademii
Příloha E: Královská vyhláška z 20. prosince 2003 týkající se majetku Patrimoine Královské vojenské akademie
Příloha F: Jednací řád Královské vojenské akademie – Patrimoine

C.I.P.	350 Legend Země původu: US	TAB. I Datum 20-04-21 Revize

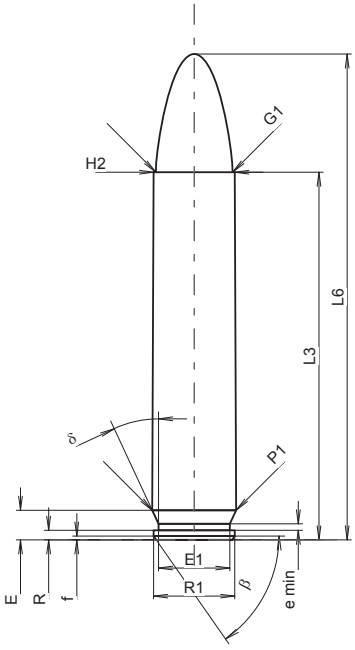

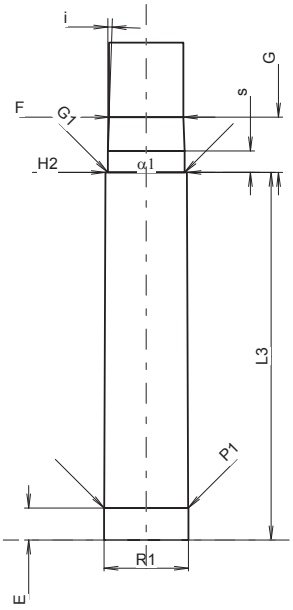

Měřítko 1.27:1

MAXIMÁLNÍ ROZMĚRY NÁBOJE

Délka náboje

L1	=		
L2	=		
L3 1)	=	43.43	-0.25
L4	=		
L5	=		
L6	=	57.40	

Dno nábojnice

R	=	1.14
R1	=	9.60
R3	=	
E	=	3.50
E1	=	8.43
e min	=	0.76
δ	=	25°
f	=	0.45
β	=	55°

Prostor pro výmetnou náplň

P1	=	9.92
P2	=	

Dosedací kužel

α	=	
S	=	
r1 min	=	
r2	=	

Krček

H1	=	
H2 1)	=	9.60

Střela

G1 1)*	=	9.07
G2	=	
F	=	
L3+G 1)	=	49.97

Tlaky (Energie)
Metoda piezo

Pmax	=	4300	bar
PK	=	4945	bar
PE	=	5375	bar
M	=	25.00	
EE	=	2600	Joule

Ostatní rozměry

Fe 1)6)	=	0.10
delta L	=	

MINIMÁLNÍ ROZMĚRY HLAVNĚ

Délka nábojové komory

L1	=	
L2	=	
L3 1)	=	43.43

Sedlo nábojové komory

R	=	
R1	=	9.97
R2	=	
R3	=	
r	=	

Prachový prostor

E	=	3.79
P1 1)	=	9.94
P2	=	

Dosedací kužel

α	=	
S	=	
r1 max	=	
r2	=	

Krček

H1	=	
H2 1)	=	9.62

Přechodový kužel

G1 1)*	=	9.07
G 1)	=	6.54
α1	=	180°
h	=	
s 1)*	=	2.54
i 1)*	=	2°
w	=	

Průměry vodící části

F 1)*	=	8.79
Z 1)	=	9.02

Drážkování vodící části

b	=	2.54	
N	=	6	
u	=	406.40	
Q	=	62.46	mm²

Rozměry jsou v << mm >>
Rozměry a tolerance zkušebních hlavní najdete v Příloze CR-1.

Poznámky: 1) Kontrola z bezpečnostních důvodů
6) Uzamykací délka k ústí nábojnice
* Základní rozměry

C.I.P.	458 Socom Země původu: US	TAB. I Datum 20-04-21 Revize

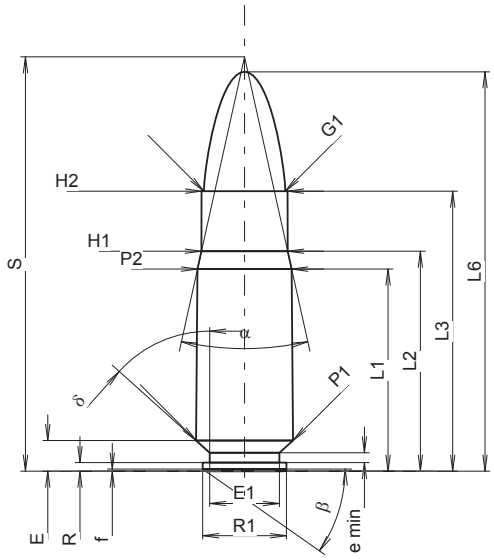

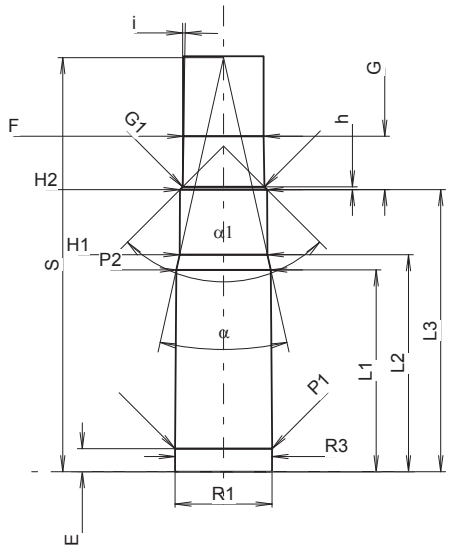

Měřítko 1.05:1

MAXIMÁLNÍ ROZMĚRY NÁBOJE

Délka náboje

L1 1)	=	28.85	-0.20
L2 1)	=	31.42	-0.20
L3 1)	=	39.99	
L4	=		
L5	=		
L6	=	57.04	

Dno nábojnice

R	=	1.22
R1	=	11.97
R3	=	
E	=	4.36
E1	=	9.97
e min	=	1.40
δ	=	48°
f	=	0.30
β	=	35°

Prostor pro výmetnou náplň

P1	=	13.84	
P2 1)*	=	13.46	-0.20

Dosedací kužel

α *	=	25°00'37"
S *	=	59.19
r1 min	=	
r2	=	

Krček

H1 *	=	12.32
H2 1)	=	12.29

Střela

G1 1)*	=	11.63
G2	=	
F	=	
L3+G 1)	=	47.61

Tlaky (Energie)
Metoda piezo

Pmax	=	2400	bar
PK	=	2760	bar
PE	=	3000	bar
M	=	17.50	

Ostatní rozměry

Fe 1)3)	=	0.15
delta L	=	

MINIMÁLNÍ ROZMĚRY HLAVNĚ

Délka nábojové komory

L1	=	28.82
L2	=	31.00
L3 1)	=	40.30

Sedlo nábojové komory

R	=	1.27
R1	=	13.84
R2	=	
R3	=	13.84
r	=	

Prachový prostor

E	=	3.30
P1 1)	=	13.87
P2 *	=	13.49

Dosedací kužel

α 1)*	=	25°05'07"
S *	=	59.14
r1 max	=	
r2	=	

Krček

H1 *	=	12.52
H2 1)	=	12.45

Přechodový kužel

G1 1)*	=	11.67
G 1)	=	7.62
α1	=	90°
h *	=	0.39
s	=	
i 1)*	=	0°57'03"
w	=	

Průměry vodící části

F 1)*	=	11.43
Z 1)	=	11.63

Drážkování vodící části

b	=	3.81	
N	=	6	
u	=	355.60	
Q	=	104.94	mm²

Rozměry jsou v << mm >>
Rozměry a tolerance zkušebních hlavní najdete v Příloze CR-1.

Poznámky: 1) Kontrola z bezpečnostních důvodů
3) Uzamykací délka k dosedacímu kuželu
* Základní rozměry

C.I.P.	6 mm Creedmoor Země původu: US	TAB. I Datum 19-05-22 Revize 20-04-21

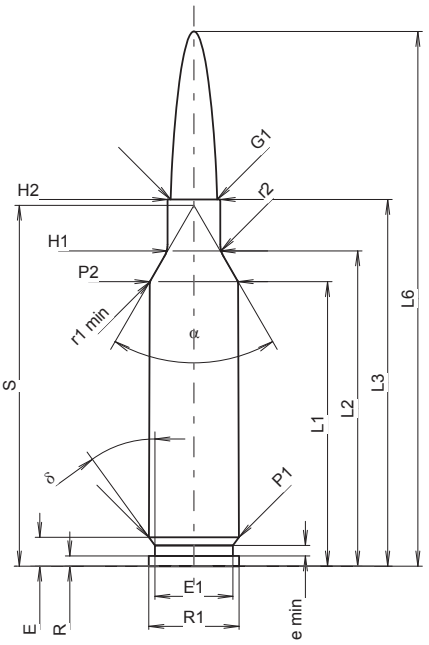

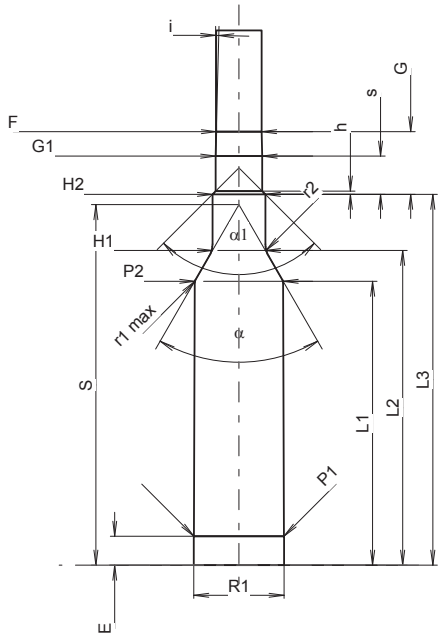

Měřítko 1.13:1

MAXIMÁLNÍ ROZMĚRY NÁBOJE

Délka náboje

L1 1)	=	37.84	-0.20
L2 1)	=	41.94	-0.20
L3 1)	=	48.77	
L4	=		
L5	=		
L6	=	71.12	

Dno nábojnice

R	=	1.37
R1	=	11.99
R3	=	
E	=	3.85
E1	=	10.39
e min	=	1.40
δ	=	36°
f	=	0.38
β	=	35°

Prostor pro výmetnou náplň

P1	=	11.96	
P2 1)*	=	11.74	-0.20

Dosedací kužel

α *	=	60°
S *	=	48.00
r1 min	=	0.76
r2	=	3.18

Krček

H1 *	=	7.01
H2 1)	=	7.01

Střela

G1 1)	=	6.18
G2	=	
F	=	
L3+G 1)	=	57.10

Tlaky (Energie)
Metoda piezo

Pmax	=	4350	bar
PK	=	5003	bar
PE	=	5438	bar
M	=	25.00	
EE	=	3200	Joule

Ostatní rozměry

Fe 1)3)	=	0.10
delta L	=	0.06

MINIMÁLNÍ ROZMĚRY HLAVNĚ

Délka nábojové komory

L1	=	37.76
L2	=	41.85
L3 1)	=	49.32

Sedlo nábojové komory

R	=	
R1	=	12.01
R2	=	
R3	=	
r	=	

Prachový prostor

E	=	3.85
P1 1)	=	11.98
P2 *	=	11.76

Dosedací kužel

α 1)*	=	60°
S *	=	47.95
r1 max	=	0.76
r2	=	3.18

Krček

H1 *	=	7.04
H2 1)	=	7.04

Přechodový kužel

G1 1)*	=	6.19
G	=	8.33
α1	=	90°
h	=	0.43
s *	=	5.08
i 1)*	=	1°30'
w	=	

Průměry vodící části

F 1)*	=	6.02
Z 1)	=	6.17

Drážkování vodící části

b	=	2.29	
N	=	6	
u	=	191.00	
Q	=	29.52	mm²

Rozměry jsou v << mm >>
Rozměry a tolerance zkušebních hlavní najdete v Příloze CR-1.

Poznámky: 1) Kontrola z bezpečnostních důvodů
3) Uzamykací délka k dosedacímu kuželu
* Základní rozměry

C.I.P.	6,5 Creedmoor Země původu: US	TAB. I Datum 12-05-30 Revize 20-04-21

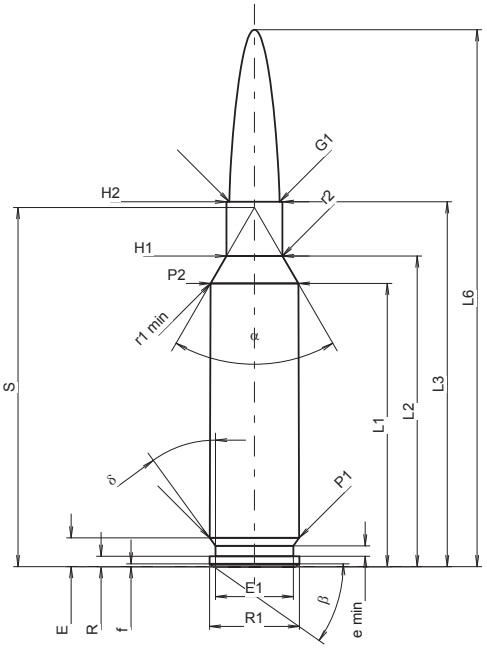

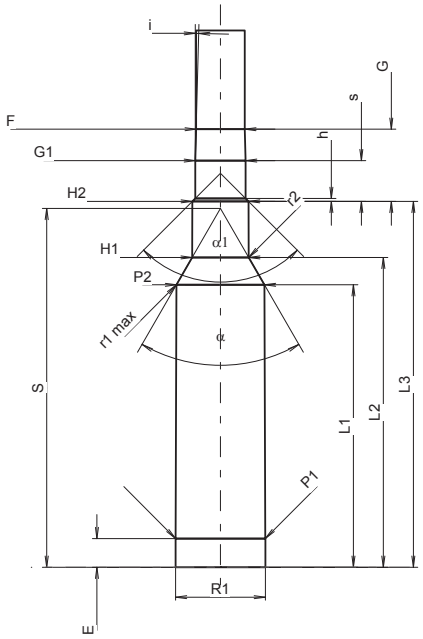

Měřítko 1.13:1

MAXIMÁLNÍ ROZMĚRY NÁBOJE

Délka náboje

L1 1)	=	37.84	-0.20
L2 1)	=	41.52	-0.20
L3 1)	=	48.77	
L4	=		
L5	=		
L6	=	71.76	

Dno nábojnice

R	=	1.37
R1	=	11.99
R3	=	
E	=	3.84
E1	=	10.39
e min	=	1.40
δ	=	36°
f	=	0.38
β	=	35°

Prostor pro výmetnou náplň

P1	=	11.95	
P2 1)*	=	11.74	-0.20

Dosedací kužel

α *	=	60°
S *	=	48.01
r1 min	=	0.76
r2	=	3.18

Krček

H1 *	=	7.49
H2 1)	=	7.49

Střela

G1 1)	=	6.72
G2	=	
F	=	
L3+G 1)	=	58.42

Tlaky (Energie)
Metoda piezo

Pmax	=	4350	bar
PK	=	5003	bar
PE	=	5438	bar
M	=	25.00	
EE	=	3400	Joule

Ostatní rozměry

Fe 1)3)	=	0.10
delta L	=	0.06

MINIMÁLNÍ ROZMĚRY HLAVNĚ

Délka nábojové komory

L1	=	37.76
L2	=	41.42
L3 1)	=	48.90

Sedlo nábojové komory

R	=	
R1	=	12.01
R2	=	
R3	=	
r	=	

Prachový prostor

E	=	3.84
P1 1)	=	11.98
P2 *	=	11.76

Dosedací kužel

α 1)*	=	60°
S *	=	47.95
r1 max	=	0.76
r2	=	3.18

Krček

H1 *	=	7.54
H2 1)	=	7.52

Přechodový kužel

G1 1)*	=	6.72
G 1)	=	9.65
α1	=	90°
h	=	0.40
s *	=	5.45
i 1)*	=	1°30'
w	=	

Průměry vodící části

F 1)*	=	6.50
Z 1)	=	6.71

Drážkování vodící části

b	=	2.29	
N	=	6	
u	=	203.00	
Q	=	34.66	mm²

Rozměry jsou v << mm >>
Rozměry a tolerance zkušebních hlavní najdete v Příloze CR-1

Poznámky: 1) Kontrola z bezpečnostních důvodů
3) Uzamykací délka k dosedacímu kuželu
* Základní rozměry

C.I.P.	318 Riml. N.E. Země původu: GB	TAB. I Datum 84-06-14 Revize 20-04-21

Alternativní názvy: 318 Westley Richards

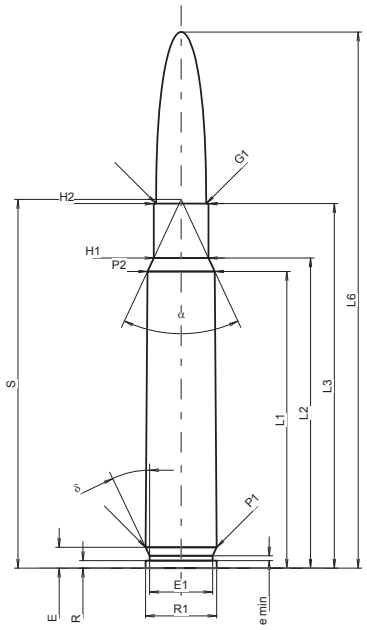

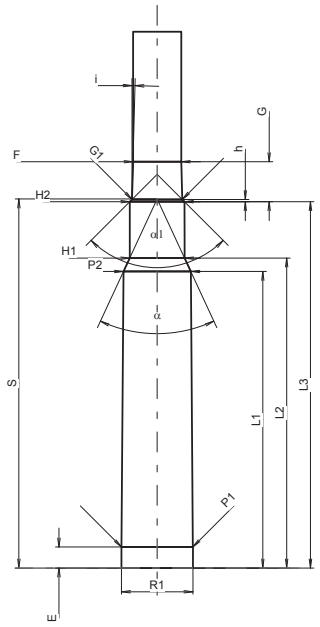

Měřítko 1:1.1

MAXIMÁLNÍ ROZMĚRY NÁBOJE

Délka náboje

L1 1)*	=	49.63	-0.20
L2 1)*	=	51.87	-0.20
L3 1)	=	60.96	
L4	=		
L5	=		
L6	=	89.66	

Dno nábojnice

R	=	1.27
R1	=	11.89
R3	=	
E	=	3.51
E1	=	10.52
e min	=	0.81
δ	=	25°36'
f	=	
β	=	

Prostor pro výmetnou náplň

P1	=	11.89	
P2 1)*	=	11.23	-0.20

Dosedací kužel

α	=	50°01'10"
S	=	61.67
r1 min	=	
r2	=	

Krček

H1 *	=	9.14
H2 1)	=	9.12

Střela

G1 1)	=	8.38
G2	=	
F	=	
L3+G 1)	=	67.63

Tlaky (Energie)
Metoda piezo

Pmax	=	3300	bar
PK	=	3795	bar
PE	=	4125	bar
M	=	25.00	
EE	=	4550	Joule

Ostatní rozměry

Fe 1)3)	=	0.15
delta L	=	0.03

MINIMÁLNÍ ROZMĚRY HLAVNĚ

Délka nábojové komory

L1 *	=	49.58
L2 *	=	51.82
L3 1)	=	61.26

Sedlo nábojové komory

R	=	1.27
R1	=	11.94
R2	=	
R3	=	
r	=	

Prachový prostor

E	=	3.51
P1 1)	=	11.91
P2 *	=	11.25

Dosedací kužel

α 1)	=	49°48'34"
S	=	61.70
r1 max	=	
r2	=	

Krček

H1 *	=	9.17
H2 1)	=	9.14

Přechodový kužel

G1 1)*	=	8.40
G 1)*	=	6.67
α1	=	90°
h *	=	0.37
s	=	
i 1)	=	1°30'01"
w	=	

Průměry vodící části

F 1)*	=	8.07
Z 1)	=	8.38

Drážkování vodící části

b	=	2.76
N	=	6
u	=	304.80
Q	=	53.77 mm²

Rozměry jsou v << mm >>
Rozměry a tolerance zkušebních hlavní najdete v Příloze CR-1.

Poznámky: 1) Kontrola z bezpečnostních důvodů
3) Uzamykací délka k dosedacímu kuželu
* Základní rozměry

C.I.P.	404 Riml. N.E. Země původu: GB	TAB.	I
		Datum	84-06-14
		Revize	20-04-21

Alternativní názvy: 404 Jeffery

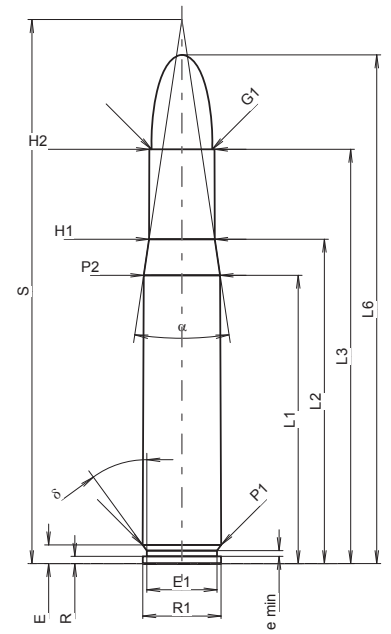

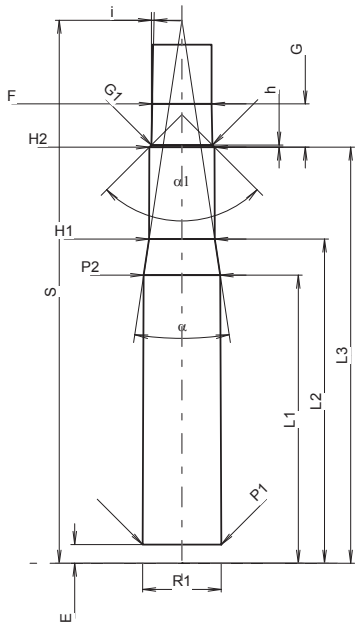

Měřítko 1:1.16

MAXIMÁLNÍ ROZMĚRY NÁBOJE

Délka náboje

L1 1)*	=	50.82	-0.20
L2 1)*	=	57.18	-0.20
L3 1)	=	73.02	
L4	=		
L5	=		
L6	=	89.66	

Dno nábojnice

R	=	1.27
R1	=	13.79
R3	=	
E	=	3.30
E1	=	12.37
e min	=	1.02
δ	=	36°02'39"
f	=	
β	=	

Prostor pro výmetnou náplň

P1	=	13.84	
P2 1)*	=	13.46	-0.20

Dosedací kužel

α	=	16°59'26"
S	=	95.88
r1 min	=	
r2	=	

Krček

H1 *	=	11.56
H2 1)	=	11.48

Střela

G1 1)	=	10.72
G2	=	
F	=	
L3+G 1)	=	80.64

Tlaky (Energie)
Metoda piezo

Pmax	=	3650	bar
PK	=	4198	bar
PE	=	4560	bar
M	=	25.00	
EE	=	6815	Joule

Ostatní rozměry

Fe 1)	=	0.15
delta L	=	

MINIMÁLNÍ ROZMĚRY HLAVNĚ

Délka nábojové komory

L1 *	=	50.77
L2 *	=	57.13
L3 1)	=	73.33

Sedlo nábojové komory

R	=	1.27
R1	=	13.84
R2	=	
R3	=	
r	=	

Prachový prostor

E	=	3.30
P1 1)	=	13.87
P2 *	=	13.49

Dosedací kužel

α 1)	=	17°04'45"
S	=	95.69
r1 max	=	
r2	=	

Krček

H1 *	=	11.58
H2 1)	=	11.51

Přechodový kužel

G1 1)*	=	10.77
G 1)*	=	7.62
α1	=	90°
h *	=	0.37
s	=	
i 1)	=	1°13'28"
w	=	

Průměry vodící části

F 1)*	=	10.46
Z 1)	=	10.77

Drážkování vodící části

b	=	3.50	
N	=	6	
u	=	420.00	
Q	=	89.25	mm²

Rozměry jsou v << mm >>
Rozměry a tolerance zkušebních hlavní najdete v Příloze CR-1.

Poznámky: 1) Kontrola z bezpečnostních důvodů
* Základní rozměry

C.I.P.	38 S&W Země původu: US	TAB.	IV
		Datum	84-06-14
		Revize	20-04-21

Alternativní názvy: 38 Colt New Police; 38 Colt N. P.

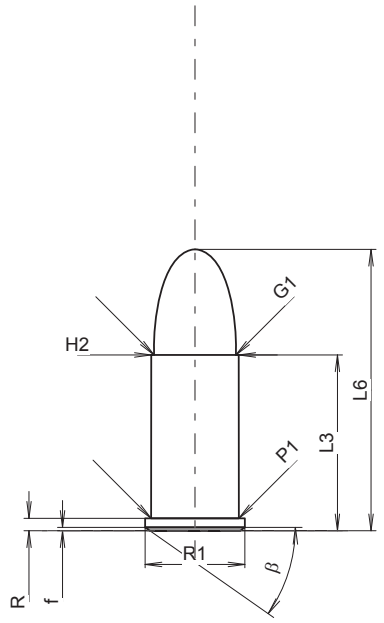

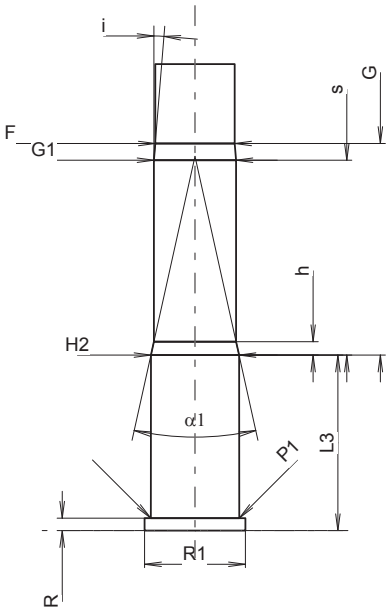

Měřítko 1.36:1

MAXIMÁLNÍ ROZMĚRY NÁBOJE

Délka náboje

L1	=		
L2	=		
L3 1)	=	19.69	
L4	=		
L5	=		
L6	=	31.50	

Dno nábojnice

R 1)	=	1.40	-0.25
R1	=	11.18	
R3	=		
E	=		
E1	=		
e min	=		
δ	=		
f	=	0.38	
β	=	35°	

Prostor pro výmetnou náplň

P1	=	9.82
P2	=	

Dosedací kužel

α	=	
S	=	
r1 min	=	
r2	=	

Krček

H1	=	
H2 1)	=	9.79

Střela

G1 1)	=	9.17
G2	=	
F	=	
L3+G 1)	=	43.37

Tlaky (Energie)
Metoda piezo

Pmax	=	1200	bar
PK	=	1380	bar
PE	=	1560	bar
M	=	9.00	

Ostatní rozměry

Fe 1)6)	=	0.25
delta L	=	

MINIMÁLNÍ ROZMĚRY HLAVNĚ

Délka nábojové komory

L1	=	
L2	=	
L3 1)	=	19.65

Sedlo nábojové komory

R 1)	=	1.40
R1	=	11.28
R2	=	
R3	=	
r	=	

Prachový prostor

E	=	
P1 1)	=	9.91
P2	=	

Dosedací kužel

α	=	
S	=	
r1 max	=	
r2	=	

Krček

H1	=	
H2 1)	=	9.86

Přechodový kužel

G1 1)*	=	9.19
G 1)	=	23.68
α1 *	=	25°
h	=	1.49
s	=	21.81
i 1)*	=	4°35'
w	=	

Průměry vodící části

F 1)*	=	8.89
Z 1)	=	9.13

Drážkování vodící části

b	=	2.90	
N	=	5	
u	=	476.00	
Q	=	63.84	mm²

Rozměry jsou v << mm >>
Rozměry a tolerance zkušebních hlavní najdete v Příloze CR-1.

Poznámky: 1) Kontrola z bezpečnostních důvodů
6) Uzamykací délka k ústí nábojnice
* Základní rozměry

C.I.P.	45 Auto Země původu: US	TAB.	IV
		Datum	84-06-14
		Revize	20-04-21

Alternativní názvy: 45 ACP

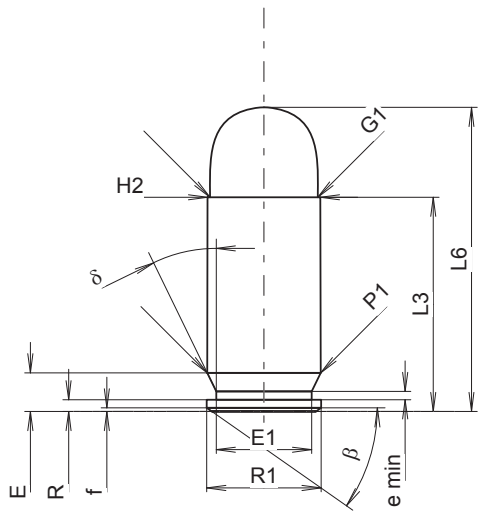

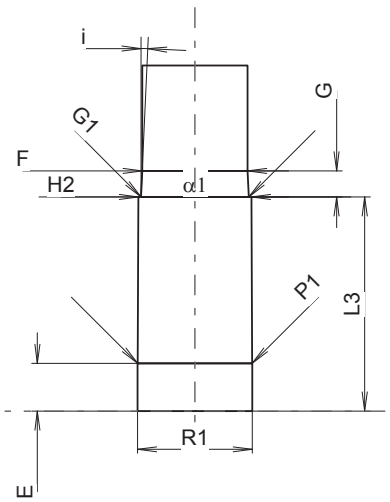

Měřítko 1.43:1

MAXIMÁLNÍ ROZMĚRY NÁBOJE

Délka náboje

L1	=		
L2	=		
L3 1)	=	22.81	-0.25
L4	=		
L5	=		
L6	=	32.39	

Dno nábojnice

R	=	1.24
R1	=	12.19
R3	=	
E	=	4.11
E1	=	10.16
e min	=	0.89
δ	=	26°
f	=	0.38
β	=	35°

Prostor pro výmetnou náplň

P1	=	12.09
P2	=	

Dosedací kužel

α	=	
S	=	
r1 min	=	
r2	=	

Krček

H1	=	
H2 1)	=	12.01

Střela

G1 1)	=	11.48
G2	=	
F	=	
L3+G 1)	=	25.58

Tlaky (Energie)
Metoda piezo

Pmax	=	1300	bar
PK	=	1495	bar
PE	=	1690	bar
M	=	12.50	

Ostatní rozměry

Fe 1)	=	0.30
delta L	=	

MINIMÁLNÍ ROZMĚRY HLAVNĚ

Délka nábojové komory

L1	=	
L2	=	
L3 1)	=	22.81

Sedlo nábojové komory

R	=	
R1	=	12.22
R2	=	
R3	=	
r	=	

Prachový prostor

E	=	5.08
P1 1)	=	12.18
P2	=	

Dosedací kužel

α	=	
S	=	
r1 max	=	
r2	=	

Krček

H1	=	
H2 1)	=	12.04

Přechodový kužel

G1 1)*	=	11.48
G 1)	=	2.77
α1 *	=	180°
h	=	
s	=	
i 1)*	=	2°34'59"
w	=	

Průměry vodící části

F 1)*	=	11.23
Z 1)	=	11.43

Drážkování vodící části

b	=	3.73	
N	=	6	
u	=	406.00	
Q	=	101.33	mm²

Rozměry jsou v << mm >>
Rozměry a tolerance zkušebních hlavní najdete v Příloze CR-1.

Poznámky: 1) Kontrola z bezpečnostních důvodů
* Základní rozměry

ÚMLUVA
PRO VZÁJEMNÉ UZNÁVÁNÍ
ZKUŠEBNÍCH ZNAČEK RUČNÍCH PALNÝCH ZBRANÍ
A STANOVY,
V BRUSELU 1. ČERVENCE 1969

Rozhodnutí přijatá Mezinárodní stálou komisí
10. listopadu 2020
a odsouhlasena smluvními stranami podle ustanovení článku 8.1 Stanov Mezinárodní stálé komise (C.I.P.).

Oznámení belgickou vládou: 26. listopadu 2020

Vstoupení v platnost: 26. května 2021

Commission Internationale Permanente

pour l'Epreuve des Armes à Feu portatives

MEZINÁRODNÍ STÁLÁ KOMISE PRO ZKOUŠKY (C.I.P.)

ručních palných zbraní

Mezinárodní stálá komise pro zkoušky ručních palných zbraní, s odvoláním na Úmluvu o vzájemném uznávání zkušebních značek ručních palných zbraní a na Stanovy, o nichž bylo rozhodnuto v Bruselu dne 1. července 1969, si považuje za čest obeznámit Smluvní strany s Rozhodnutími:

Rozhodnutí XXXV - 20 až 24: Seznam tabulek TDCC, nové ráže

Rozhodnutí přijaté na základě odst. 1 čl. 5 Stanov

Tabulka I:

- Ráže 6 mm Advanced Rifle XXXV – 20
- Ráže 7-270 Win. Short Mag. XXXV – 21
- Ráže 7-270 Win. Short Mag. XXXV – 22
- Ráže 284 Shehane XXXV – 23

Tabulka VII:

- Ráže 20/58 XXXV – 24

Rozhodnutí XXXV - 25 až 35: Seznam tabulek TDCC, revidované ráže

Rozhodnutí přijaté na základě odst. 1 čl. 5 Stanov

Tabulka I:

- Ráže 300 PRC XXXV – 25
- Ráže 338 Win. Short Mag. XXXV – 26
- Ráže 350 Mag. Rigby XXXV – 27

Tabulka II:

- Ráže 350 Rigby N°. 2 XXXV – 28
- Ráže 400/350 N.E. XXXV – 29

Tabulka IV:

- Ráže 7,5 FK XXXV – 30
- Ráže 44 Rem. Mag. XXXV – 31
- Ráže 44 Rem. Mag. (carb) XXXV – 32

Tabulka X:

- Ráže 345 TK XXXV – 33
- Ráže 366 TKM. XXXV – 34
- Ráže 40 x 46 BDLR XXXV – 35

Změny u revidovaných ráží:

- Ráže 300 PRC: Označení, f na náboji, L3 + G, L3 na komoře, G, s
- Ráže 338 Win. Short Mag.: Gl na náboji
- Ráže 350 Mag. Rigby: Označení, b, N, závěrová vůle
- Ráže 350 N°2 Rigby: Označení, b, N, závěrová vůle
- Ráže 400/350 NE: b, N, závěrová vůle
- Ráže 7,5 FK: r2 na komoře
- Ráže 44 Rem. Mag.: alternativní název
- Ráže 44 Rem. Mag. (carb): alternativní název
- Ráže 345 TK: Gl na komoře, Alpha 1, h, i, F, Z, Q
- Ráže 366 TKM: L6 na náboji, L3 + G, G na komoře, Alpha 1, h, i, F, Z, Q
- Ráže 40 x 46 BDLR X: závěrová vůle

C.I.P.	6 mm Advanced Rifle Cartridge Země původu: US	TAB. I Datum 20-11-10 Revize

Alternativní název: 6 mm ARC

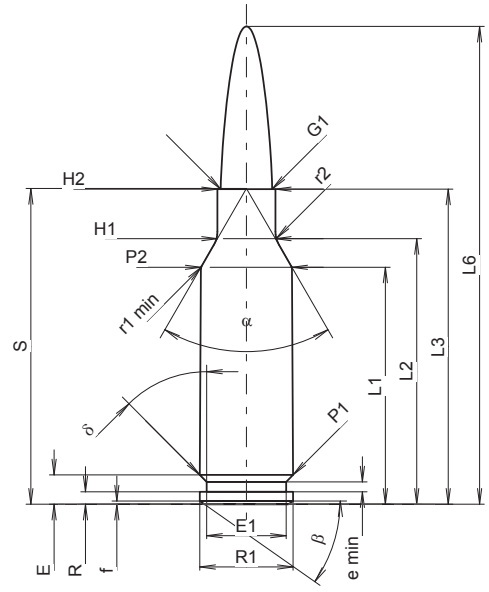

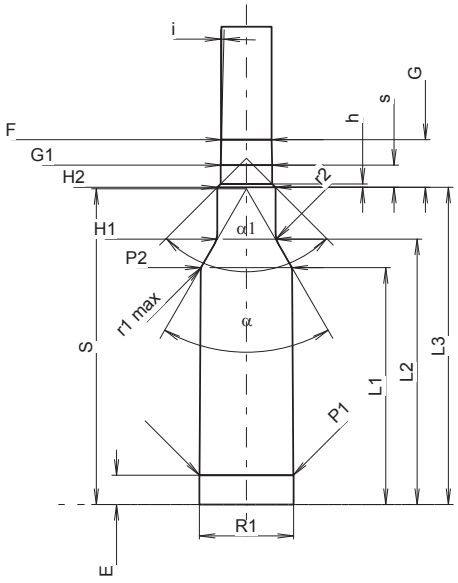

Měřítko 1.28:1

MAXIMÁLNÍ ROZMĚRY NÁBOJE

Délka náboje

L1 1)	=	28.47	-0.20
L2 1)	=	31.90	-0.20
L3 1)	=	37.85	
L4	=		
L5	=		
L6	=	57.40	

Dno nábojnice

R	=	1.50
R1	=	11.20
R3	=	
E	=	3.52
E1	=	9.55
e min	=	1.19
δ	=	45°
f	=	0.38
β	=	35°

Prostor pro výmetnou náplň

P1	=	11.20	
P2 1)*	=	10.92	-0.20

Dosedací kužel

α *	=	60°
S *	=	37.93
r1 min	=	0.76
r2	=	3.18

Krček

H1 *	=	6.96
H2 1)	=	6.96

Střela

G1 1)	=	6.18
G2	=	
F	=	
L3+G 1)	=	43.59

Tlaky (Energie)
Metoda piezo

Pmax	=	4300	bar
PK	=	4945	bar
PE	=	5375	bar
M	=	17.50	
EE	=	3000	Joule

Ostatní rozměry

Fe 1)3)	=	0.10
delta L	=	

MINIMÁLNÍ ROZMĚRY HLAVNĚ

Délka nábojové komory

L1	=	28.45
L2	=	31.88
L3 1)	=	38.10

Sedlo nábojové komory

R	=	
R1	=	11.31
R2	=	
R3	=	
r	=	

Prachový prostor

E	=	3.52
P1 1)	=	11.26
P2 *	=	10.95

Dosedací kužel

α 1)	=	60°
S *	=	37.93
r1 max	=	0.76
r2	=	3.18

Krček

H1 *	=	6.99
H2 1)	=	6.99

Přechodový kužel

G1 1)*	=	6.18
G 1)	=	5.74
α1 *	=	90°
h	=	0.41
s	=	2.68
i 1)*	=	1°30'
w	=	

Průměry vodící části

F 1)*	=	6.02
Z 1)	=	6.17

Drážkování vodící části

b	=	2.29	
N	=	6	
u	=	191.00	
Q	=	29.52	mm²

Rozměry jsou v << mm >>
Rozměry a tolerance zkušebních hlavní najdete v Příloze CR-1.

Poznámky: 1) Kontrola z bezpečnostních důvodů
3) Uzamykací délka k dosedacímu kuželu
* Základní rozměry

C.I.P.	7-270 Win. Short Mag. Země původu: US	TAB. I Datum 20-11-10 Revize

Alternativní název: 7-270 WSM

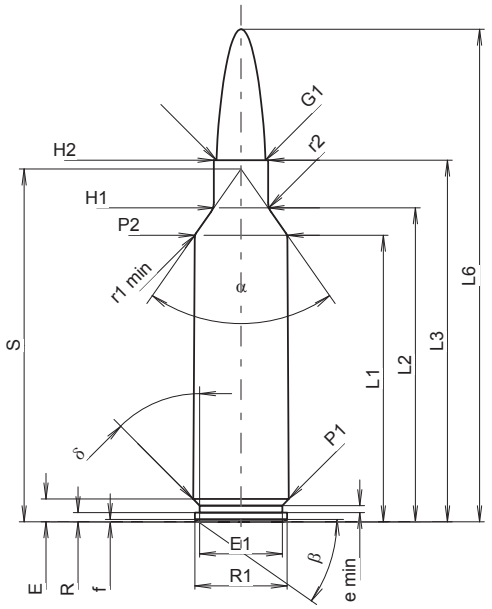

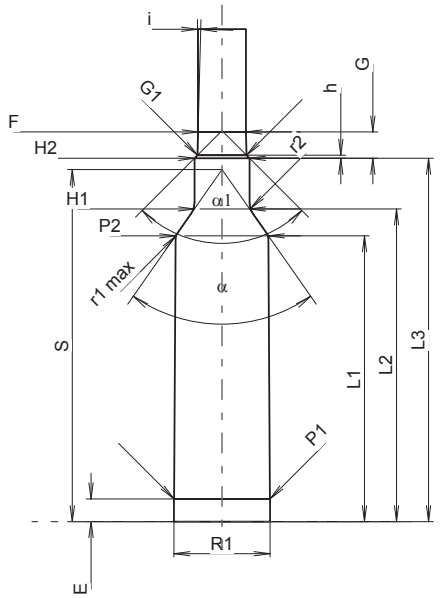

Měřítko 1.03:1

MAXIMÁLNÍ ROZMĚRY NÁBOJE

Délka náboje

L1 1)	=	42.27	-0.20
L2 1)	=	46.31	-0.20
L3 1)	=	53.34	
L4	=		
L5	=		
L6	=	72.64	

Dno nábojnice

R	=	1.37
R1	=	13.59
R3	=	
E	=	3.36
E1	=	12.19
e min	=	1.02
δ	=	45°
f	=	0.36
β	=	35°

Prostor pro výmetnou náplň

P1	=	14.12	
P2 1)*	=	13.67	-0.20

Dosedací kužel

α *	=	70°
S *	=	52.03
r1 min	=	1.27
r2	=	2.54

Krček

H1 *	=	8.01
H2 1)	=	8.01

Střela

G1	=	7.22
G2	=	
F	=	
L3+G	=	57.23

Tlaky (Energie)
Metoda piezo

Pmax	=	4400	bar
PK	=	5060	bar
PE	=	5500	bar
M	=	25.00	
EE	=	4725	Joule

Ostatní rozměry

Fe 1)3)	=	0.10
delta L	=	0.11

MINIMÁLNÍ ROZMĚRY HLAVNĚ

Délka nábojové komory

L1	=	42.14
L2	=	46.12
L3 1)	=	53.59

Sedlo nábojové komory

R	=	
R1	=	14.19
R2	=	
R3	=	
r	=	

Prachový prostor

E	=	3.36
P1 1)	=	14.15
P2 *	=	13.70

Dosedací kužel

α 1)*	=	70°
S *	=	51.93
r1 max	=	1.27
r2	=	3.05

Krček

H1 *	=	8.13
H2 1)	=	8.13

Přechodový kužel

G1 1)*	=	7.23
G 1)	=	3.89
α1	=	90°
h *	=	0.45
s	=	
i 1)*	=	1°30'
w	=	

Průměry vodící části

F 1)*	=	7.05
Z 1)	=	7.21

Drážkování vodící části

b	=	4.06	
N	=	4	
u	=	215.90	
Q	=	40.42	mm²

Rozměry jsou v << mm >>
Rozměry a tolerance zkušebních hlavní najdete v Příloze CR-1.

Poznámky: 1) Kontrola z bezpečnostních důvodů
3) Uzamykací délka k dosedacímu kuželu
* Základní rozměry

C.I.P.	10x100 BWA Země původu: IT	TAB. I Datum 20-11-10 Revize

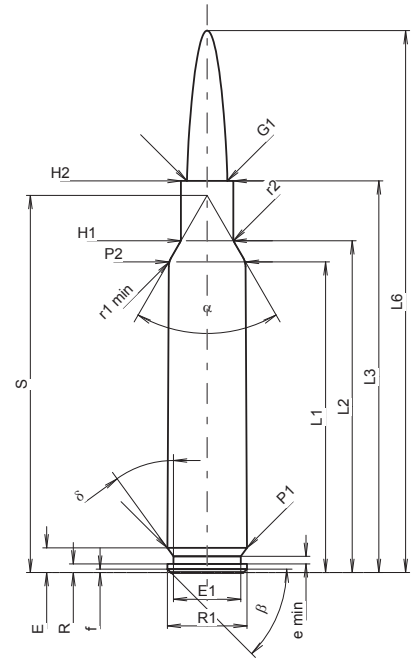

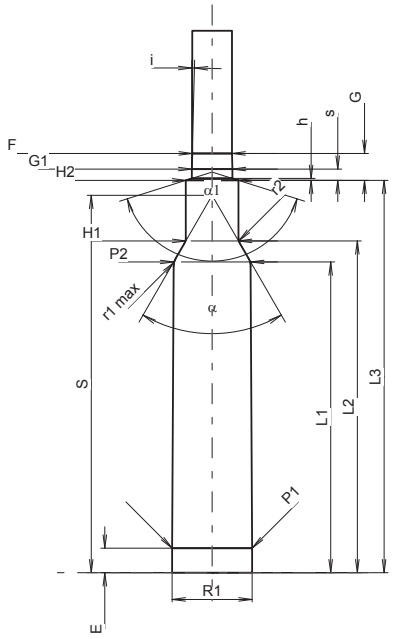

Měřítko 1:1.7

MAXIMÁLNÍ ROZMĚRY NÁBOJE

Délka náboje

L1 1)	=	79.35	-0.20
L2 1)	=	84.74	-0.20
L3 1)	=	100.00	
L4	=		
L5	=		
L6	=	138.40	

Dno nábojnice

R	=	2.20
R1	=	20.35
R3	=	
E	=	6.27
E1	=	17.20
e min	=	1.90
δ	=	36°
f	=	0.84
β	=	45°

Prostor pro výmetnou náplň

P1	=	20.35	
P2 1)*	=	19.57	-0.20

Dosedací kužel

α *	=	60°
S *	=	96.31
r1 min	=	4.50
r2	=	3.00

Krček

H1 *	=	13.35
H2 1)	=	13.35

Střela

G1 1)	=	10.32
G2	=	
F	=	
L3+G 1)	=	106.89

Tlaky (Energie)
Metoda piezo

Pmax	=	3700	bar
PK	=	4255	bar
PE	=	4625	bar
M	=	25.00	
EE	=	15000	Joule

Ostatní rozměry

Fe 1)3)	=	0.15
delta L	=	

MINIMÁLNÍ ROZMĚRY HLAVNĚ

Délka nábojové komory

L1	=	79.36
L2	=	84.75
L3 1)	=	100.20

Sedlo nábojové komory

R	=	
R1	=	20.45
R2	=	
R3	=	
r	=	

Prachový prostor

E	=	6.27
P1 1)	=	20.43
P2 *	=	19.67

Dosedací kužel

α 1)*	=	60°
S *	=	96.40
r1 max	=	4.50
r2	=	3.00

Krček

H1 *	=	13.45
H2 1)	=	13.45

Přechodový kužel

G1 1)*	=	10.37
G	=	6.89
α1	=	145°
h	=	0.48
s *	=	2.88
i 1)*	=	1°30'
w	=	

Průměry vodící části

F 1)*	=	10.16
Z 1)	=	10.36

Drážkování vodící části

b	=	2.57	
N	=	8	
u	=	330.20	
Q	=	83.15	mm²

Rozměry jsou v << mm >>
Rozměry a tolerance zkušebních hlavní najdete v Příloze CR-1.

Poznámky: 1) Kontrola z bezpečnostních důvodů
3) Uzamykací délka k dosedacímu kuželu
* Základní rozměry

C.I.P.	284 Shehane Země původu: US	TAB. I Datum 20-11-10 Revize

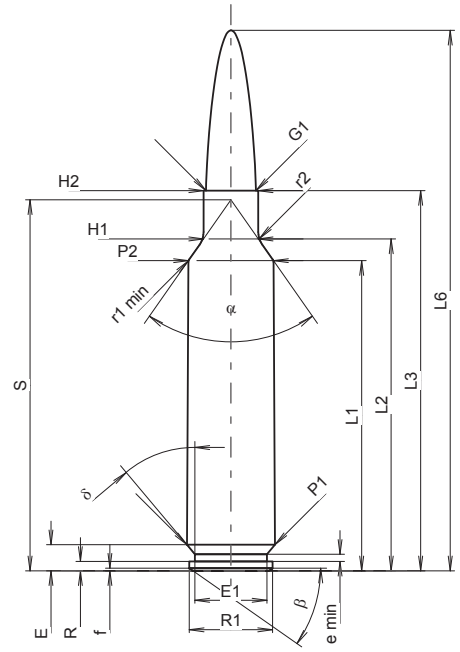

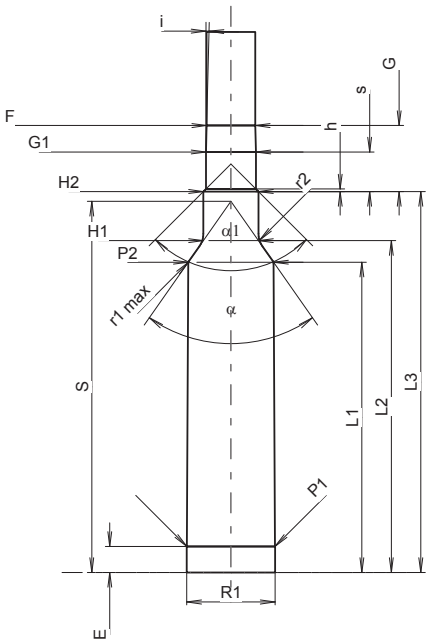

Měřítko 1.04:1

MAXIMÁLNÍ ROZMĚRY NÁBOJE

Délka náboje

L1 1)	=	44.77	-0.20
L2 1)	=	47.90	-0.20
L3 1)	=	54.87	
L4	=		
L5	=		
L6	=	78.00	

Dno nábojnice

R	=	1.37
R1	=	12.01
R3	=	
E	=	3.76
E1	=	10.39
e min	=	1.02
δ	=	40°
f	=	0.38
β	=	35°

Prostor pro výmetnou náplň

P1	=	12.69	
P2 1)*	=	12.29	-0.20

Dosedací kužel

α *	=	70°
S *	=	53.54
r1 min	=	0.76
r2	=	3.18

Krček

H1 *	=	7.90
H2 1)	=	7.90

Střela

G1 1)	=	7.21
G2	=	
F	=	
L3+G 1)	=	64.39

Tlaky (Energie)
Metoda piezo

Pmax	=	4400	bar
PK	=	5060	bar
PE	=	5500	bar
M	=	25.00	
EE	=	4300	Joule

Ostatní rozměry

Fe 1)3)	=	0.10
delta L	=	

MINIMÁLNÍ ROZMĚRY HLAVNĚ

Délka nábojové komory

L1	=	44.78
L2	=	47.90
L3 1)	=	54.99

Sedlo nábojové komory

R	=	
R1	=	12.77
R2	=	
R3	=	
r	=	

Prachový prostor

E	=	3.76
P1 1)	=	12.73
P2 *	=	12.32

Dosedací kužel

α 1)*	=	70°
S *	=	53.58
r1 max	=	0.76
r2	=	3.18

Krček

H1 *	=	7.95
H2 1)	=	7.95

Přechodový kužel

G1 1)*	=	7.23
G 1)	=	9.52
α1 *	=	90°
h	=	0.36
s	=	5.70
i 1)*	=	1°30'
w	=	

Průměry vodící části

F 1)*	=	7.03
Z 1)	=	7.21

Drážkování vodící části

b	=	2.79	
N	=	4	
u	=	228.00	
Q	=	39.85	mm²

Rozměry jsou v << mm >>
Rozměry a tolerance zkušebních hlavní najdete v Příloze CR-1.

Poznámky: 1) Kontrola z bezpečnostních důvodů
3) Uzamykací délka k dosedacímu kuželu
* Základní rozměry

C.I.P.	Cal. 20	TAB.	VII
		Datum	84-06-14
		Revize	20-11-10

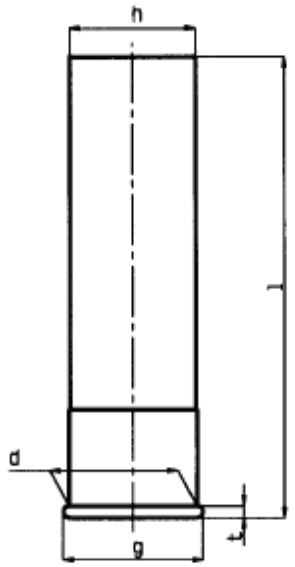

MAXIMÁLNÍ ROZMĚRY NÁBOJE

Rozměr		Hodnota	Tolerance	
d [1)]	=	17.70	- 0.22	
g	=	19.40	- 0.40	
t [1)]	=	1.55	- 0.35	**Značení**
h	=	17.35	- 0.49	
l	=	58,00	- 2,50	**20/58**
l	=	65.00	- 2.50	**20/65**
l	=	67.50	- 2.50	**20/67**
l	=	69.80	- 2.50	**20/70**
l	=	76.00	- 2.50	**20/76**
l	=	88,70	- 2,50	**20/89**

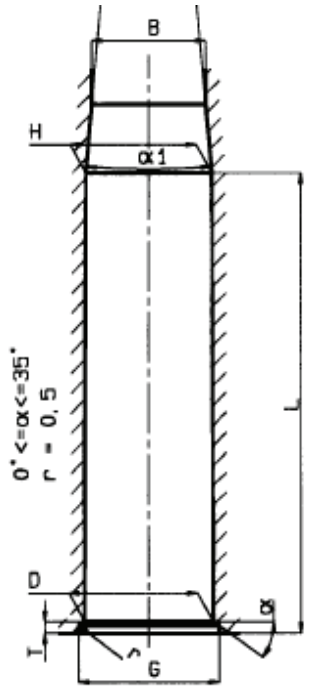

Měřítko 1:1

MINIMÁLNÍ ROZMĚRY HLAVNĚ

Rozměr		Hodnota	Tolerance		Tlaky (metoda piezo)			
D [1)]	=	17.75	+ 0.10					
G	=	19.50	+ 0.10					
T [1)]	=	1.55	+ 0.10					
H [1)]	=	17.40	+ 0.10	**Značení**	Pmax	PK	PE	M
B [1)]	=	15.70	+ 0.50					
α1 [1)]	=	10°30'	max			bar		
L [1)]	=	58.10	+ 2.00	**20/58**	830	950	1040	25/30
L [1)]	=	65.10	+ 2.00	**20/65**	830	950	1040	25/30
L [1)]	=	67.60	+ 2.00	**20/67**	830	950	1040	25/30
L [1)]	=	69.90	+ 2.00	**20/70**	830	950	1040	25/30
L [1)]	=	76.20	+ 2.00	**20/76**	1050	1200	1320	25/30
L [1)]	=	88,90	+ 2,00	**20/89**	1050	1200	1320	25/30

Uzamykací vůle:

Fe	=	0.10	pro zkušební hlaveň
Fe [1)]	=	0.20	s baskulí
Fe [1)]	=	0.35	automatická

Rozměry jsou v << mm >>
Rozměry a tolerance zkušebních hlavní najdete v Příloze CR 4.

Poznámky : 1) Kontrola z bezpečnostních důvodů

C.I.P.	300 Precision Rifle Cartridge Země původu: US	TAB.	I
		Datum	19-05-22
		Revize	20-11-10

Alternativní název: 300 PRC

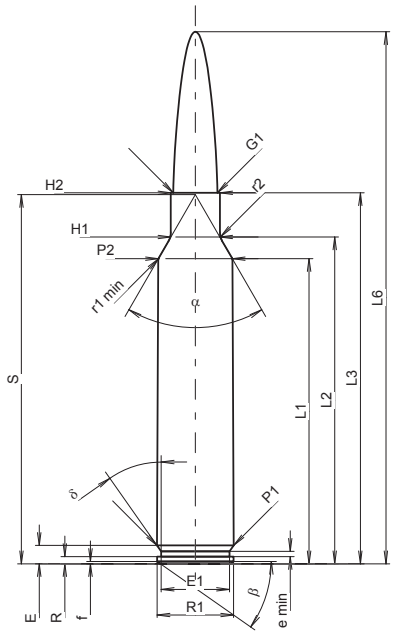

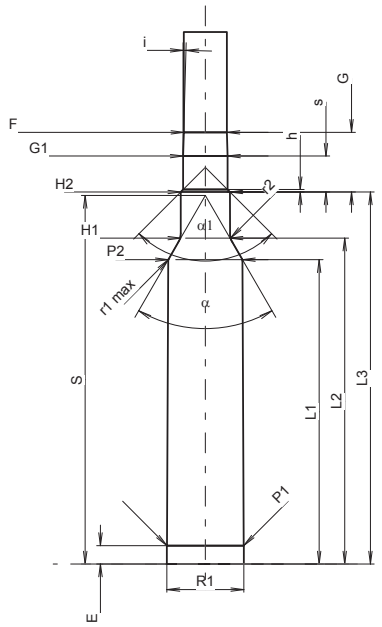

Měřítko 1:1.16

MAXIMÁLNÍ ROZMĚRY NÁBOJE

Délka náboje

L1 1)	=	53.89	-0.20
L2 1)	=	57.72	-0.20
L3 1)	=	65.53	
L4	=		
L5	=		
L6	=	93.98	

Dno nábojnice

R	=	1.27
R1	=	13.51
R3	=	
E	=	3.25
E1	=	12.07
e min	=	0.94
δ	=	35°
f	=	0.41
β	=	35°

Prostor pro výmetnou náplň

P1	=	13.53	
P2 1)*	=	13.08	-0.20

Junction Cone

α *	=	60°
S *	=	65.22
r1 min	=	0.76
r2	=	3.18

Krček

H1 *	=	8.66
H2 1)	=	8.66

Střela

G1 1)	=	7.83	
G2	=		
F	=		
L3+G 1)	=	76.07	

Tlaky (Energie)
Metoda piezo

Pmax	=	4400	bar
PK	=	5060	bar
PE	=	5500	bar
M	=	25.00	
EE	=	5800	Joule

Ostatní rozměry

Fe 1)3)	=	0.10
delta L	=	0.11

MINIMÁLNÍ ROZMĚRY HLAVNĚ

Délka nábojové komory

L1	=	53.76
L2	=	57.57
L3 1)	=	65.72

Sedlo nábojové komory

R	=	
R1	=	13.58
R2	=	
R3	=	
r	=	

Prachový prostor

E	=	3.25
P1 1)	=	13.55
P2 *	=	13.11

Dosedací kužel

α 1)*	=	60°
S *	=	65.11
r1 max	=	0.76
r2	=	3.18

Krček

H1 *	=	8.71
H2 1)	=	8.69

Přechodový kužel

G1 1)*	=	7.84
G	=	10.54
α1	=	90°
h	=	0.43
s *	=	6.34
i 1)*	=	1°30'
w	=	

Průměry vodící části

F 1)*	=	7.62
Z 1)	=	7.82

Drážkování vodící části

b	=	2.92	
N	=	6	
u	=	216.00	
Q	=	47.40	mm²

Rozměry jsou v << mm >>
Rozměry a tolerance zkušebních hlavní najdete v Příloze CR-1.

Poznámky: 1) Kontrola z bezpečnostních důvodů
3) Uzamykací délka k dosedacímu kuželu
* Základní rozměry

C.I.P.	338 Win. Short Mag.	TAB.	I
		Datum	02-01-22
	Země původu: US	Revize	20-11-10

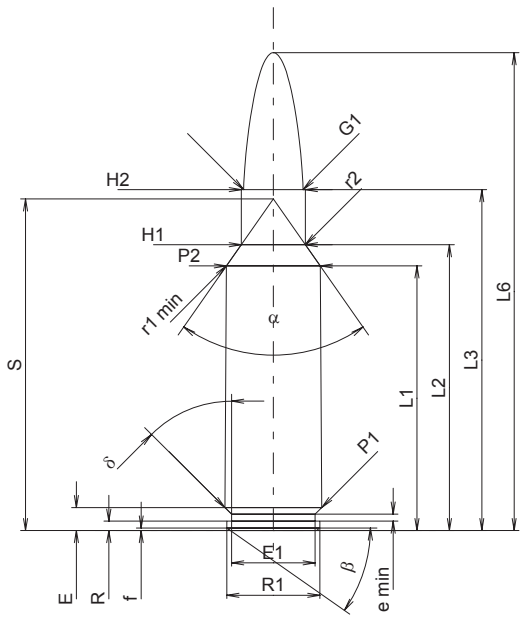

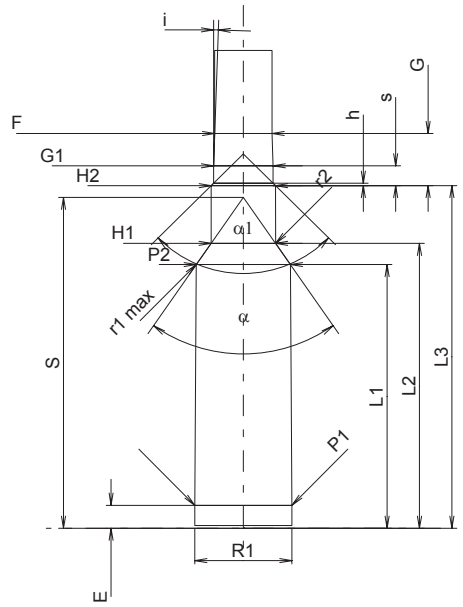

Měřítko 1:1

MAXIMÁLNÍ ROZMĚRY NÁBOJE

Délka náboje

L1 1)	=	38.64	-0.20
L2 1)	=	41.74	-0.20
L3 1)	=	49.78	
L4	=		
L5	=		
L6	=	69.78	

Dno nábojnice

R	=	1.37
R1	=	13.59
R3	=	
E	=	3.35
E1	=	12.19
e min	=	1.02
δ	=	45°
f	=	0.36
β	=	35°

Prostor pro výmetnou náplň

P1	=	14.12	
P2 1)*	=	13.71	-0.20

Dosedací kužel

α *	=	70°
S *	=	48.43
r1 min	=	1.27
r2	=	2.54

Krček

H1 *	=	9.37
H2 1)	=	9.37

Střela

G1 1)	=	8.61
G2	=	
F	=	
L3+G 1)	=	57.39

Tlaky (Energie)

Metoda piezo

Pmax	=	4150	bar
PK	=	4773	bar
PE	=	5188	bar
M	=	25.00	
EE	=	4935	Joule

Ostatní rozměry

Fe 1)	=	0.10
delta L	=	0.10

MINIMÁLNÍ ROZMĚRY HLAVNĚ

Délka nábojové komory

L1	=	38.51
L2	=	41.60
L3 1)	=	50.04

Sedlo nábojové komory

R	=	
R1	=	14.19
R2	=	
R3	=	
r	=	

Prachový prostor

E	=	3.35
P1 1)	=	14.15
P2 *	=	13.75

Dosedací kužel

α 1)*	=	70°
S *	=	48.33
r1 max	=	1.27
r2	=	3.05

Krček

H1 *	=	9.42
H2 1)	=	9.40

Přechodový kužel

G1 1)*	=	8.71
G 1)	=	7.61
α1 *	=	90°
h	=	0.34
s	=	2.89
i 1)*	=	2°
w	=	

Průměry vodící části

F 1)*	=	8.38
Z 1)	=	8.59

Drážkování vodící části

b	=	2.79	
N	=	6	
u	=	254.00	
Q	=	56.95	mm²

Rozměry jsou v << mm >>
Rozměry a tolerance zkušebních hlavní najdete v Příloze CR-1.

Poznámky: 1) Kontrola z bezpečnostních důvodů
* Základní rozměry

C.I.P.	350 Rigby Mag. Země původu: GB	TAB.	I
		Datum	84-06-14
		Revize	20-11-10

Alternativní název: 350 Mag. Rigby

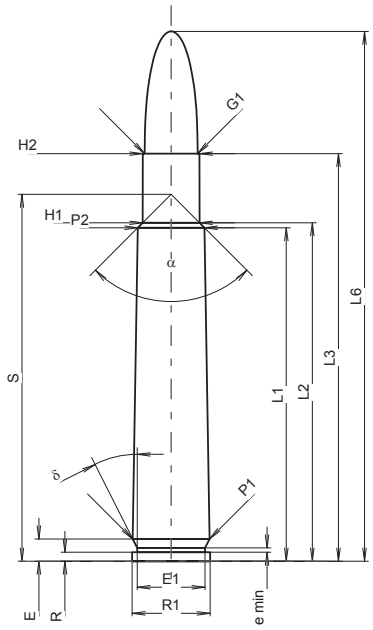

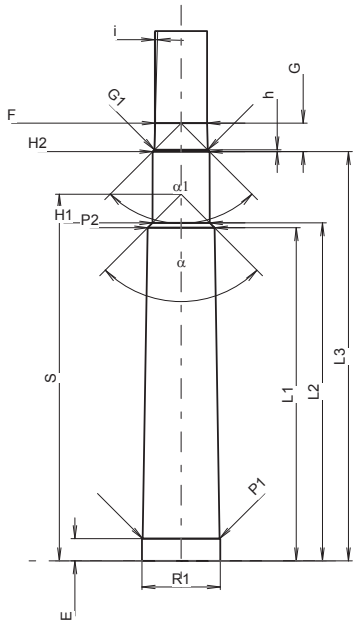

Měřítko 1:1.12

MAXIMÁLNÍ ROZMĚRY NÁBOJE

Délka náboje

L1 1)*	=	57.15	-0.20
L2 1)*	=	57.99	-0.20
L3 1)	=	69.85	
L4	=		
L5	=		
L6	=	90.80	

Dno nábojnice

R	=	1.52
R1	=	13.36
R3	=	
E	=	3.81
E1	=	11.61
e min	=	0.76
δ	=	26°51'36"
f	=	
β	=	

Prostor pro výmetnou náplň

P1	=	13.16	
P2 1)*	=	11.43	-0.20

Dosedací kužel

α	=	90°
S	=	62.87
r1 min	=	
r2	=	

Krček

H1 *	=	9.75
H2 1)	=	9.73

Střela

G1 1)	=	9.07
G2	=	
F	=	
L3+G 1)	=	74.74

Tlaky (Energie)
Metoda piezo

Pmax	=	3100	bar
PK	=	3565	bar
PE	=	3875	bar
M	=	25.00	
EE	=	4810	Joule

Ostatní rozměry

Fe 1)3)	=	0.15
delta L	=	0.04

MINIMÁLNÍ ROZMĚRY HLAVNĚ

Délka nábojové komory

L1 *	=	57.10
L2 *	=	57.94
L3 1)	=	70.15

Sedlo nábojové komory

R	=	1.52
R1	=	13.41
R2	=	
R3	=	
r	=	

Prachový prostor

E	=	3.81
P1 1)	=	13.18
P2 *	=	11.46

Dosedací kužel

α 1)	=	90°
S	=	62.83
r1 max	=	
r2	=	

Krček

H1 *	=	9.78
H2 1)	=	9.75

Přechodový kužel

G1 1)*	=	9.13
G 1)*	=	4.89
α1	=	90°
h *	=	0.31
s	=	
i 1)*	=	1°30'
w	=	

Průměry vodící části

F 1)*	=	8.89
Z 1)	=	9.06

Drážkování vodící části

b	=	2.79	
N	=	6	
u	=	305.00	
Q	=	63.52	mm²

Rozměry jsou v << mm >>
Rozměry a tolerance zkušebních hlavní najdete v Příloze CR-1.

Poznámky: 1) Kontrola z bezpečnostních důvodů
3) Uzamykací délka k dosedacímu kuželu
* Základní rozměry

C.I.P.	350 Rigby No. 2 Země původu: GB	TAB. II Datum 84-06-14 Revize 20-11-10

Alternativní název: 350 No. 2 Rigby

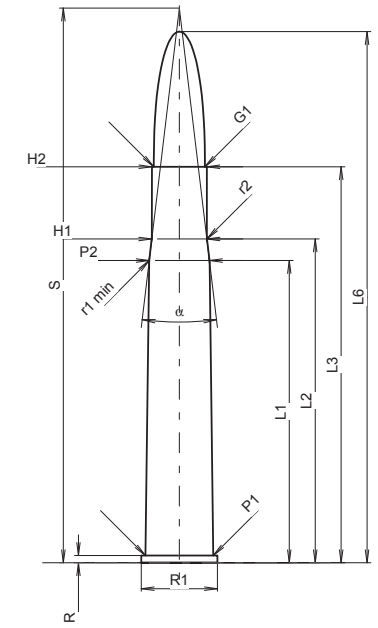

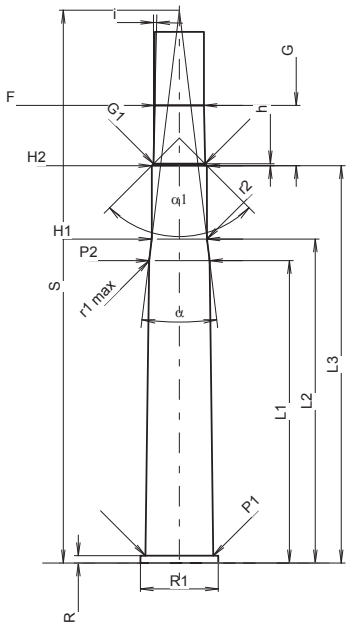

Měřítko 1:1.16

MAXIMÁLNÍ ROZMĚRY NÁBOJE

Délka náboje

L1 *	=	53.34	
L2 *	=	57.15	
L3 1)	=	69.88	
L4	=		
L5	=		
L6	=	93.73	

Dno nábojnice

R 1)	=	1.27	-0.25
R1	=	13.46	
R3	=		
E	=		
E1	=		
e min	=		
δ	=		
f	=		
β	=		

Prostor pro výmetnou náplň

P1	=	11.96
P2 *	=	10.64

Dosedací kužel

α	=	13°37'13"
S	=	97.89
r1 min	=	8.13
r2	=	8.13

Krček

H1 *	=	9.73
H2 1)	=	9.70

Střela

G1 1)	=	9.04
G2	=	
F	=	
L3+G 1)	=	80.51

Tlaky (Energie)
Metoda piezo

Pmax	=	3300	bar
PK	=	3795	bar
PE	=	4125	bar
M	=	25.00	
EE	=	4900	Joule

Ostatní rozměry

Fe 1)4)	=	0.15
delta L	=	

MINIMÁLNÍ ROZMĚRY HLAVNĚ

Délka nábojové komory

L1 *	=	53.37
L2 *	=	57.18
L3 1)	=	70.13

Sedlo nábojové komory

R 1)	=	1.30
R1	=	13.72
R2	=	
R3	=	
r	=	

Prachový prostor

E	=	
P1 1)	=	11.99
P2 *	=	10.67

Dosedací kužel

α	=	13°46'06"
S	=	97.56
r1 max	=	8.13
r2	=	8.13

Krček

H1 *	=	9.75
H2 1)	=	9.73

Přechodový kužel

G1 1)*	=	9.10
G 1)*	=	10.63
α1	=	90°
h *	=	0.32
s	=	
i 1)	=	1°15'
w	=	

Průměry vodící části

F 1)*	=	8.65
Z 1)	=	9.00

Drážkování vodící části

b	=	3.08	
N	=	6	
u	=	304.00	
Q	=	62.07	mm²

Rozměry jsou v << mm >>
Rozměry a tolerance zkušebních hlavní najdete v Příloze CR-1.

Poznámky: 1) Kontrola z bezpečnostních důvodů
4) Uzamykací délka na okraj
* Základní rozměry

C.I.P.	400/350 N.E.	TAB.	II
		Datum	84-06-14
	Země původu: GB	Revize	20-11-10

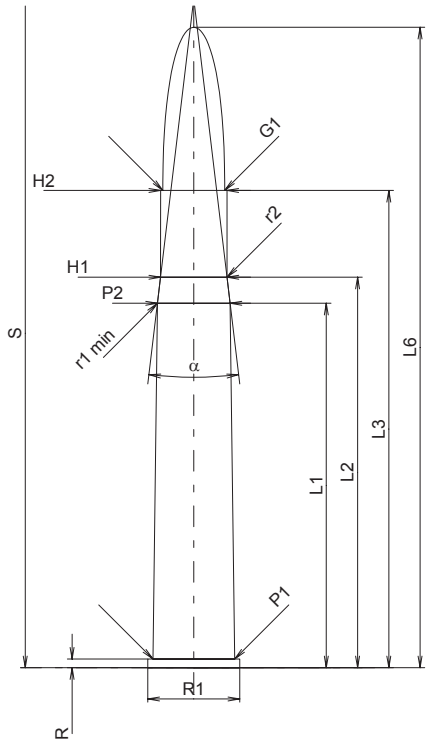

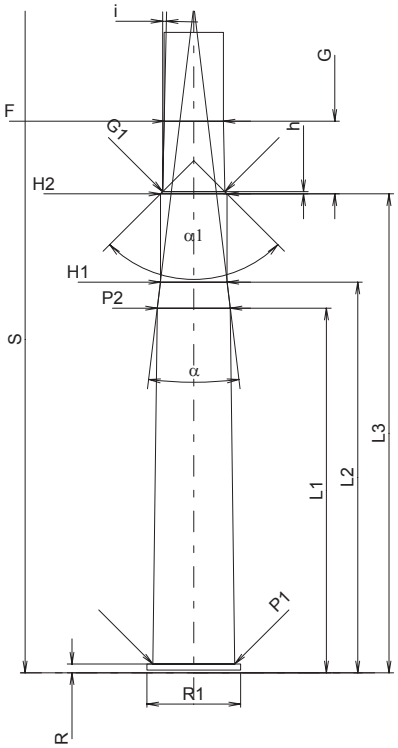

Měřítko 1:1

MAXIMÁLNÍ ROZMĚRY NÁBOJE

Délka náboje

L1 *	=	53.34	
L2 *	=	57.15	
L3 1)	=	69.85	
L4	=		
L5	=		
L6	=	93.73	

Dno nábojnice

R 1)	=	1.27	-0.25
R1	=	13.46	
R3	=		
E	=		
E1	=		
e min	=		
δ	=		
f	=		
β	=		

Prostor pro výmetnou náplň

P1	=	11.96
P2 *	=	10.64

Dosedací kužel

α	=	13°37'13"
S	=	97.89
r1 min	=	8.13
r2	=	8.13

Krček

H1 *	=	9.73
H2 1)	=	9.70

Střela

G1 1)	=	9.04
G2	=	
F	=	
L3+G 1)	=	80.48

Tlaky (Energie)

Metoda piezo

Pmax	=	2800	bar
PK	=	3220	bar
PE	=	3500	bar
M	=	25.00	
EE	=	4292	Joule

Ostatní rozměry

Fe 1)	=	0.15
delta L	=	

MINIMÁLNÍ ROZMĚRY HLAVNĚ

Délka nábojové komory

L1 *	=	53.37
L2 *	=	57.18
L3 1)	=	70.10

Sedlo nábojové komory

R 1)	=	1.30
R1	=	13.72
R2	=	
R3	=	
r	=	

Prachový prostor

E	=	
P1 1)	=	11.99
P2 *	=	10.67

Dosedací kužel

α	=	13°46'06"
S	=	97.56
r1 max	=	8.13
r2	=	8.13

Krček

H1 *	=	9.75
H2 1)	=	9.73

Přechodový kužel

G1 1)*	=	9.10
G 1)*	=	10.63
α1	=	90°
h *	=	0.32
s	=	
i 1)	=	1°15'
w	=	

Průměry vodící části

F 1)*	=	8.65
Z 1)	=	9.00

Drážkování vodící části

b	=	3.08	
N	=	6	
u	=	406.00	
Q	=	58.77	mm²

Rozměry jsou v << mm >>
Rozměry a tolerance zkušebních hlavní najdete v Příloze CR-1.

Poznámky: 1) Kontrola z bezpečnostních důvodů
* Základní rozměry

C.I.P.	7,5 FK Země původu: CZ	TAB. IV Datum 15-05-19 Revize 20-11-10

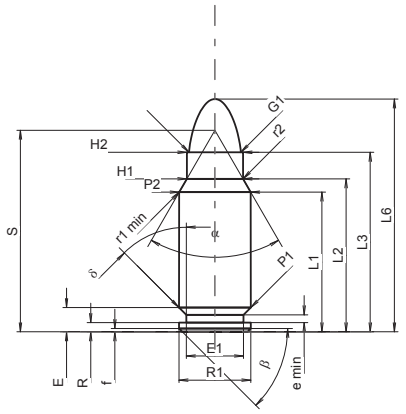

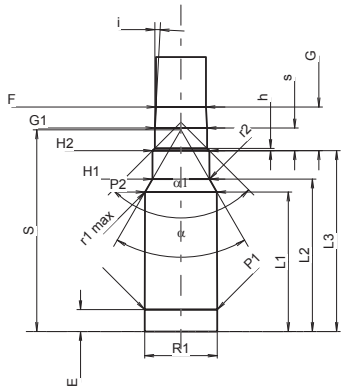

Měřítko 1:1

MAXIMÁLNÍ ROZMĚRY NÁBOJE

Délka náboje

L1 1)	=	21.01	-0.20
L2 1)	=	23.00	-0.20
L3 1)	=	27.00	
L4	=		
L5	=		
L6	=	35.00	

Dno nábojnice

R	=	1.40
R1	=	10.80
R3	=	
E	=	3.65
E1	=	8.60
e min	=	1.15
δ	=	45°
f	=	0.50
β	=	45°

Prostor pro výmetnou náplň

P1	=	10.80	
P2 1)*	=	10.75	-0.15

Dosedací kužel

α *	=	60°
S *	=	30.31
r1 min	=	0.50
r2	=	2.00

Krček

H1 *	=	8.45
H2 1)	=	8.45

Střela

G1 1)	=	7.80
G2	=	
F	=	
L3+G 1)	=	33.57

Tlaky (Energie)
Metoda piezo

Pmax	=	3500	bar
PK	=	4025	bar
PE	=	4550	bar
M	=	17.50	

Ostatní rozměry

Fe 1)3)	=	0.20
delta L	=	0.02

MINIMÁLNÍ ROZMĚRY HLAVNĚ

Délka nábojové komory

L1	=	20.98
L2	=	22.92
L3 1)	=	27.20

Sedlo nábojové komory

R	=	
R1	=	10.90
R2	=	
R3	=	
r	=	

Prachový prostor

E	=	3.30
P1 1)	=	10.90
P2 *	=	10.80

Dosedací kužel

α 1)*	=	60°
S	=	30.33
r1 max	=	0.50
r2	=	1.30

Krček

H1 *	=	8.56
H2 1)	=	8.53

Přechodový kužel

G1 1)*	=	7.85
G 1)	=	6.57
α1	=	90°
h	=	0.34
s *	=	3.40
i 1)*	=	3°04'11"
w	=	

Průměry vodící části

F 1)*	=	7.51
Z 1)	=	7.77

Drážkování vodící části

b	=	3.75	
N	=	4	
u *	=	270.00	
Q	=	46.33	mm²

Rozměry jsou v << mm >>
Rozměry a tolerance zkušebních hlavní najdete v Příloze CR-1.

Poznámky: 1) Kontrola z bezpečnostních důvodů
3) Uzamykací délka k dosedacímu kuželu
* Základní rozměry

C.I.P.	44 Rem. Mag. Země původu: US	TAB. IV Datum 86-12-14 Revize 20-11-10

Alternativní název: 44 Magnum - 44 Mag.

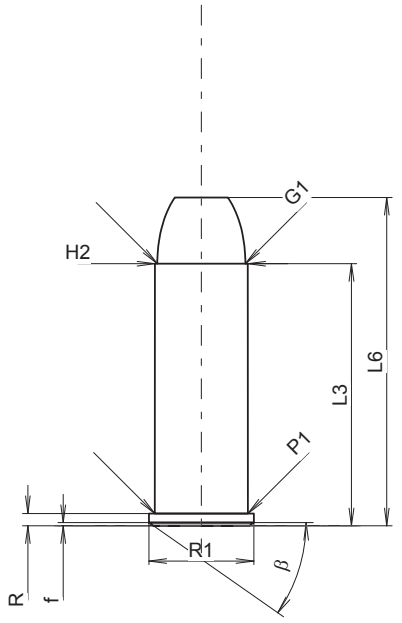

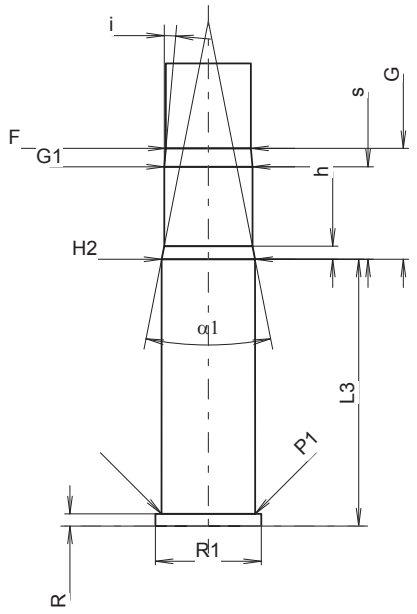

Měřítko 1.22:1

MAXIMÁLNÍ ROZMĚRY NÁBOJE

Délka náboje

L1	=		
L2	=		
L3 1)	=	32.64	
L4	=		
L5	=		
L6	=	40.89	

Dno nábojnice

R 1)	=	1.52	-0.25
R1	=	13.06	
R3	=		
E	=		
E1	=		
e min	=		
δ	=		
f	=	0.40	
β	=	35°	

Prostor pro výmetnou náplň

P1	=	11.61
P2	=	

Dosedací kužel

α	=	
S	=	
r1 min	=	
r2	=	

Krček

H1	=	
H2 1)	=	11.58

Střela

G1 1)	=	10.97
G2	=	
F	=	
L3+G 1)	=	46.44

Tlaky (Energie)
Metoda piezo

Pmax	=	2800	bar
PK	=	3220	bar
PE	=	3640	bar
M	=	17.50	

Ostatní rozměry

Fe 1)	=	0.25
delta L	=	

MINIMÁLNÍ ROZMĚRY HLAVNĚ

Délka nábojové komory

L1	=	
L2	=	
L3 1)	=	33.23

Sedlo nábojové komory

R 1)	=	1.52
R1	=	13.18
R2	=	
R3	=	
r	=	

Prachový prostor

E	=	
P1 1)	=	11.66
P2	=	

Dosedací kužel

α	=	
S	=	
r1 max	=	
r2	=	

Krček

H1	=	
H2 1)	=	11.63

Přechodový kužel

G1 1)*	=	10.99
G 1)	=	13.80
α1 *	=	22°12'
h	=	1.63
s	=	11.51
i 1)*	=	5°
w	=	

Průměry vodící části

F 1)*	=	10.59
Z 1)	=	10.90

Drážkování vodící části

b	=	2.73	
N	=	6	
u	=	508.00	
Q	=	90.65	mm²

Rozměry jsou v << mm >>
Rozměry a tolerance zkušebních hlavní najdete v Příloze CR-1.

Poznámky: 1) Kontrola z bezpečnostních důvodů *
Basic dimensions

C.I.P.	44 Rem. Mag. (carb) Země původu: US	TAB. IV Datum 86-12-14 Revize 20-11-10

Alternativní název: 44 Magnum - 44 Mag.

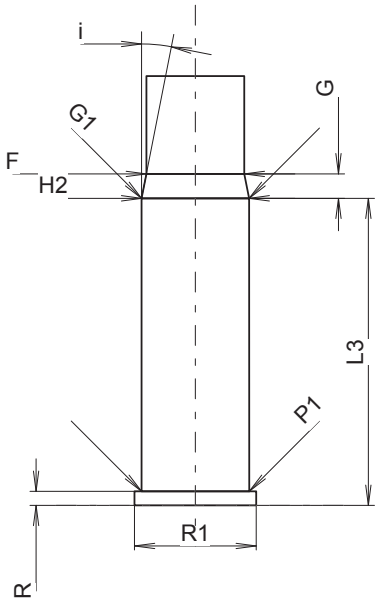

Měřítko 1.41:1

MAXIMÁLNÍ ROZMĚRY NÁBOJE

Délka náboje
L1 =
L2 =
L3 =
L4 =
L5 =
L6 =

Dno nábojnice
R =
R1 =
R3 =
E =
E1 =
e min =
δ =
f =
β =

Prostor pro výmetnou náplň
P1 =
P2 =

Dosedací kužel
α =
S =
r1 min =
r2 =

Krček
H1 =
H2 =

Střela
G1 =
G2 =
F =
L3+G =

Tlaky (Energie)

Ostatní rozměry
Fe 1) = 0.15
delta L =

MINIMÁLNÍ ROZMĚRY HLAVNĚ

Délka nábojové komory
L1 =
L2 =
L3 1) = 33.23

Sedlo nábojové komory
R 1) = 1.52
R1 = 13.18
R2 =
R3 =
r =

Prachový prostor
E =
P1 1) = 11.66
P2 =

Dosedací kužel
α =
S =
r1 max =
r2 =

Krček
H1 =
H2 1) = 11.63

Přechodový kužel
G1 1)* = 11.63
G 1) = 2.65
α1 * =
h =
s =
i 1)* = 11°06'
w =

Průměry vodící části
F 1)* = 10.59
Z 1) = 10.90

Drážkování vodící části
b = 2.73
N = 6
u = 508.00
Q = 90.65 mm²

Rozměry jsou v << mm >>
Rozměry a tolerance zkušebních hlavní najdete v Příloze CR-1.

Poznámky: 1) Kontrola z bezpečnostních důvodů
* Základní rozměry

C.I.P.	345 TK Země původu: RU	TAB. X Datum 19-05-22 Revize 20-11-10

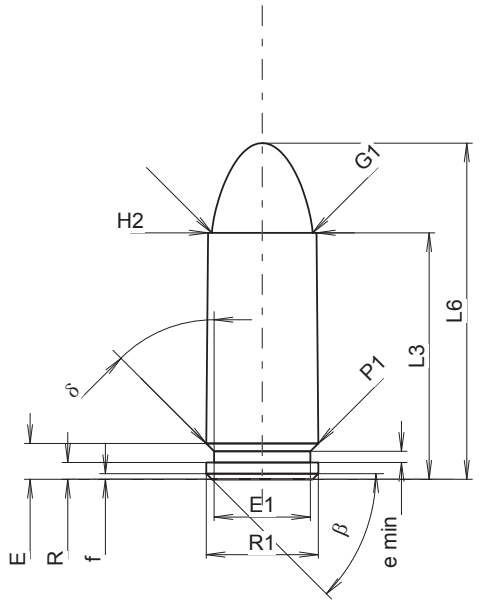

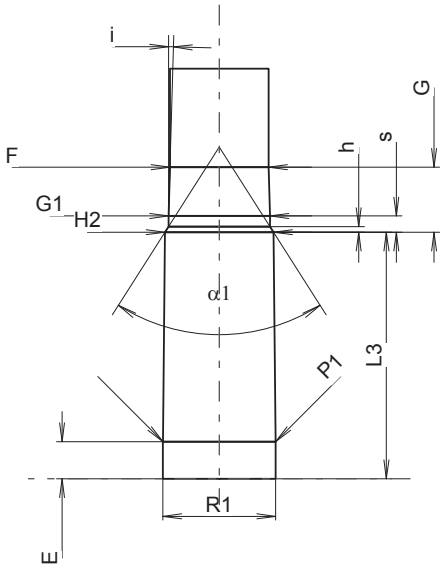

Měřítko 1.7:1

MAXIMÁLNÍ ROZMĚRY NÁBOJE

Délka náboje

L1	=		
L2	=		
L3 1)	=	22.00	-0.25
L4	=		
L5	=		
L6	=	30.00	

Dno nábojnice

R	=	1.50
R1	=	10.00
R3	=	
E	=	3.20
E1	=	8.60
e min	=	1.00
δ	=	45°
f	=	0.50
β	=	45°

Prostor pro výmetnou náplň

P1	=	10.00
P2	=	

Dosedací kužel

α	=	
S	=	
r1 min	=	
r2	=	

Krček

H1	=	
H2 1)	=	9.67

Střela

G1 1)*	=	9.00
G2	=	
F	=	
L3+G 1)	=	27.80

Tlaky (Energie)
Metoda piezo

Pmax	=	2800	bar
PK	=	3220	bar
PE	=	3640	bar
M	=	12.50	

Ostatní rozměry

Fe 6)	=	0.30
delta L	=	

MINIMÁLNÍ ROZMĚRY HLAVNĚ

Délka nábojové komory

L1	=	
L2	=	
L3 1)	=	22.00

Sedlo nábojové komory

R	=	
R1	=	10.08
R2	=	
R3	=	
r	=	

Prachový prostor

E	=	3.30
P1 1)	=	10.05
P2	=	

Dosedací kužel

α	=	
S	=	
r1 max	=	
r2	=	

Krček

H1	=	
H2 1)	=	9.69

Přechodový kužel

G1 1)*	=	8.95
G 1)	=	5.80
α1	=	150°
h	=	0.10
s *	=	1.45
i 1)*	=	1°07'10"
w	=	

Průměry vodící části

F 1)*	=	8.78
Z 1)	=	8.78

Drážkování vodící části

b	=		
N	=		
u	=		
Q	=	60.55	mm²

Rozměry jsou v << mm >>
Rozměry a tolerance zkušebních hlavní najdete v Příloze CR-1.

Poznámky: 1) Kontrola z bezpečnostních důvodů
6) Uzamykací délka k ústí nábojnice
* Základní rozměry

C.I.P.	366 TKM Země původu: RU	TAB. X Datum 16-05-18 Revize 20-11-10

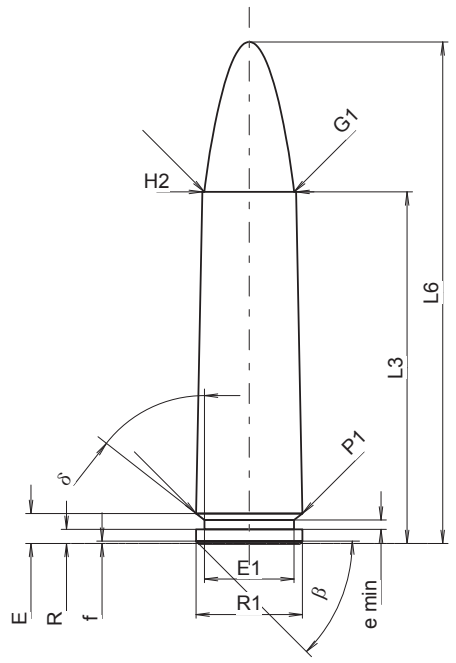

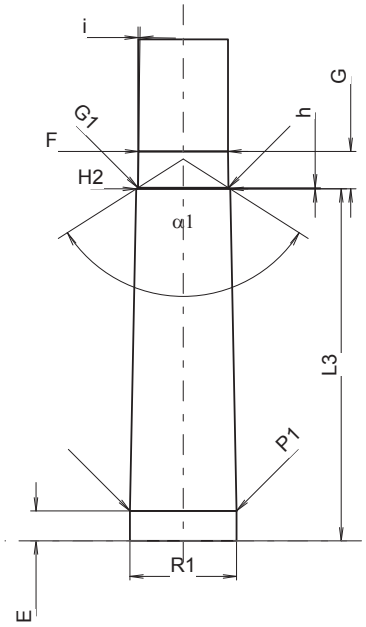

Měřítko: 1.42:1

MAXIMÁLNÍ ROZMĚRY NÁBOJE

Délka náboje

L1	=		
L2	=		
L3 1)	=	37.50	-0.25
L4	=		
L5	=		
L6	=	54.00	

Dno nábojnice

R	=	1.50
R1	=	11.35
R3	=	
E	=	3.20
E1	=	9.56
e min	=	1.00
δ	=	51°58'12"
f	=	0.25
β	=	45°

Prostor pro výmetnou náplň

P1	=	11.35
P2	=	

Dosedací kužel

α	=	
S	=	
r1 min	=	
r2	=	

Krček

H1	=	
H2 1)	=	10.00

Střela

G1 1)	=	9.58
G2	=	
F	=	
L3+G 1)	=	42.50

Tlaky (Energie)
Metoda piezo

Pmax	=	3300	bar
PK	=	3795	bar
PE	=	4290	bar
M	=	25.00	

Ostatní rozměry

Fe 1)6)	=	0.15
delta L	=	

MINIMÁLNÍ ROZMĚRY HLAVNĚ

Délka nábojové komory

L1	=	
L2	=	
L3 1)	=	37.55

Sedlo nábojové komory

R	=	
R1	=	11.38
R2	=	
R3	=	
r	=	

Prachový prostor

E	=	3.20
P1 1)	=	11.37
P2	=	

Dosedací kužel

α	=	
S	=	
r1 max	=	
r2	=	

Krček

H1	=	
H2 1)	=	10.02

Přechodový kužel

G1 1)*	=	9.65
G 1)	=	5.00
α1	=	120°
h *	=	0.11
s	=	
i 1)*	=	0°52'50"
w	=	

Průměry vodící části

F 1)*	=	9.50
Z	=	9.50

Drážkování vodící části

b	=		
N	=		
u	=		
Q	=	70.88	mm²

Rozměry jsou v << mm >>
Rozměry a tolerance zkušebních hlavní najdete v Příloze CR-1.

Poznámky: 1) Kontrola z bezpečnostních důvodů
6) Uzamykací délka k ústí nábojnice
* Základní rozměry

C.I.P.	40 x 46 BDLR X Země původu: FR	TAB. X Datum 12-05-30 Revize 20-11-10

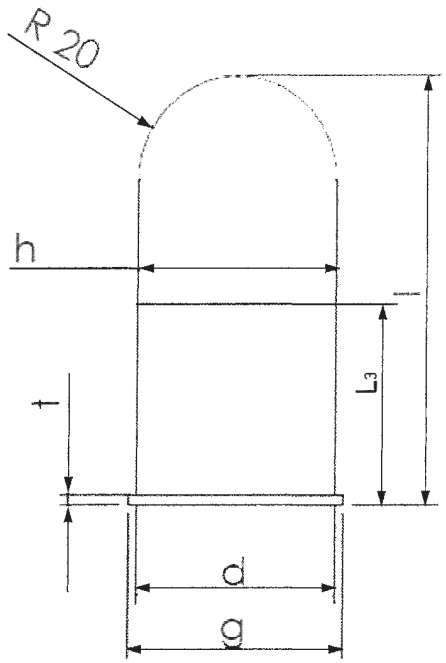

MAXIMÁLNÍ ROZMĚRY NÁBOJE

	Max	Min	
d	= 41.20 mm	40.90 mm	(1)
g	= 43.90 mm	43.60 mm	
t	= 2.03 mm	1.91 mm	(1)
h	= 41.35 mm	41.20 mm	

		Tolerance
L3	= 45.2 mm	
l	= 96.0 mm	-2.00

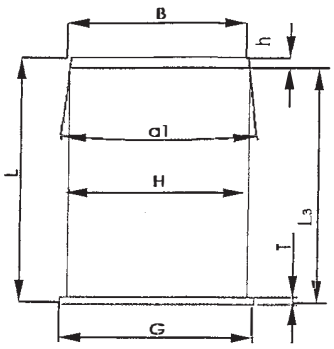

MINIMÁLNÍ ROZMĚRY HLAVNĚ

G mini	= 44.05	+ 0.10	
T mini	= 2.00	+ 0.10	(1)
H mini	= 41.50	+ 0.20	(1)
B mini	= 40.80	+ 0.04	(1)
α1 mini	= 10°		
L3	= 46.50		
h	= 4.00		
L	= 50.50	+ 0.50	(1)
(L = L3 +h)			
F	= 40.80		
Z	= 41.40		
N	= 6		
b	= 3.00		
u	= 1200		

Energie
E max = 200 Joule
EE = 220 Joule

Uzamykací vůle:
Fe = 0.10 (pro zkušební hlavně)
Fe = 0.50 (s baskulí)

Rozměry jsou v << mm >>	Poznámky: 1) Kontrola z bezpečnostních důvodů